75058

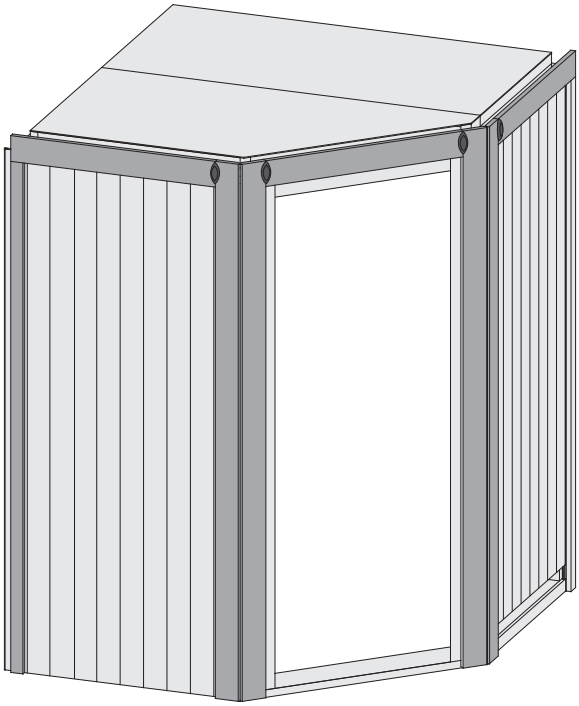

- Aufbauanleitung
- Building Instructions
- notice de montage
- montagehandleiding
- Montagevejledning
- Instrucciones de construcción
- Istruzioni per il montaggio
- Montážní návod

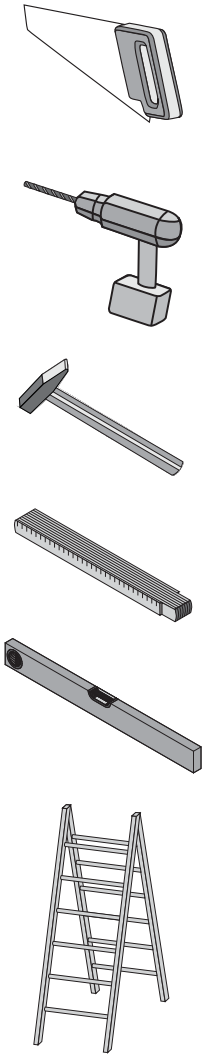

Vergleichen Sie zuerst die Materialliste mit Ihrem Paketinhalt! Bitte haben Sie Verständnis, dass Beanstandungen nur im nicht aufgebauten Zustand bearbeitet werden können!

Vergelijk eerst de lijst van materialen met de inhoud van uw pakket! Reclamaties kunnen alleen in behandeling worden genomen zolang de onderdelen nog niet zijn gemonteerd!

Commencez par comparer la liste du matériel avec le contenu de votre paquet! Sachez que nous traitons uniquement les réclamations concernant le matériel à l'état non monté!

En primer lugar, compare la lista de material con el contenido del paquete. Rogamos entienda que las reclamaciones sólo pueden ser tramitadas antes de montar el objeto!

First compare the list of materials with your package contents! Please understand that complaints can be processed in the non-built status only!

Confrontate questa distinta materiali prima con il contenuto del pacchetto! Vi preghiamo di comprendere che eventuali reclami possono essere accolti solo prima del montaggio!

Nejprve překontrolujte obsah balení podle materiálového listu! Mějte pochopení pro to, že případnou reklamací se můžeme zabývat pouze tehdy, když díly nebudou smontované! Za pomoci tohoto seznamu můžete jednotlivé díly přiřadit k montážnímu návodu.

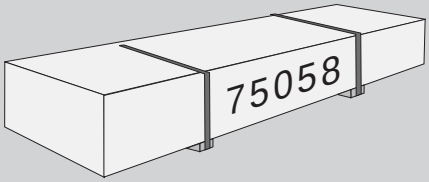

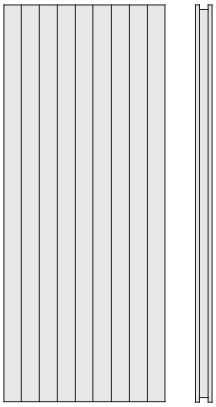

1 x W1	1920 x 780 x 68 mm	ID 25549

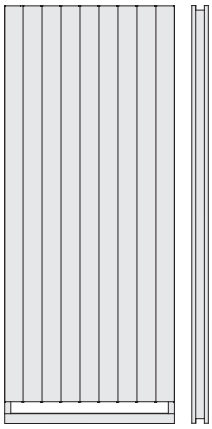

1 x W2	1920 x 780 x 68 mm	ID 24677

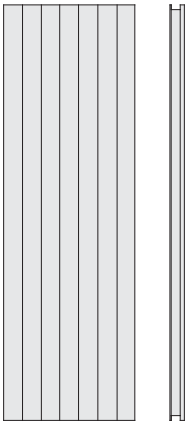

1 x W3	1920 x 606 x 57 mm	ID 23624
2 x W4	1920 x 780 x 57 mm	ID 23625

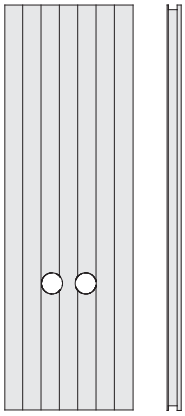

1 x W5	1920 x 606 x 57 mm	ID 23629

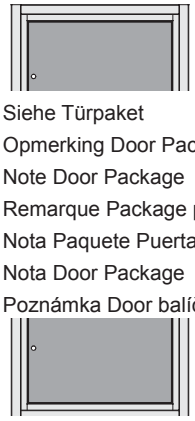

Siehe Türpaket
Opmerking Door Package
Note Door Package
Remarque Package porte
Nota Paquete Puerta
Nota Door Package
Poznámka Door balíček

1 x W6		

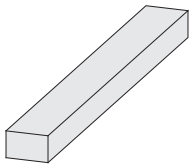

5 x B1	1920 x 19 x 3mm	ID 20799
2 x B2	1884 x 45 x 17mm	ID 48037
4 x B3	70 x 45 x 18mm	ID 26366
6 x B4	800 x 45 x 18mm	ID 24796
4 x B5	480 x 95 x 18mm	ID 20930
4 x B6	580 x 95 x 18mm	ID 16708
1 x B7	763 x 95 x 18mm	ID 26403
2 x B8	805 x 95 x 18mm	ID 18921
1 x B9	300 x 120 x 18mm	ID 22467
2 x B10	510 x 42 x 28mm	ID 24105
2 x B11	780 x 42 x 28mm	ID 24116
1 x B12	1326 x 42 x 28mm	ID 24108
1 x B13	1382 x 42 x 28mm	ID 24107
2 x B14	1408 x 42 x 28mm	ID 26354
2 x B15	1492 x 42 x 28mm	ID 26397
3 x B16	1874 x 52 x 52mm	ID 26165

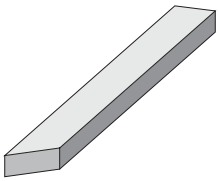

1 x C1	747 x 42 x 28mm	ID 56491
1 x C2	774 x 42 x 28mm	ID 56490
2 x C3	813 x 42 x 28mm	ID 56489
2 x C4	858 x 42 x 28mm	ID 56488

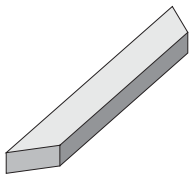

1 x D1	859 x 42 x 28mm	ID 56308
2 x D2	896 x 42 x 28mm	ID 56307

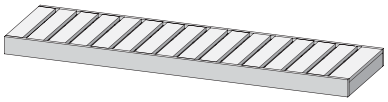

1 x L1	1377 x 250 x 90mm	ID 71853
1 x L2	1377 x 500 x 90mm	ID 25542

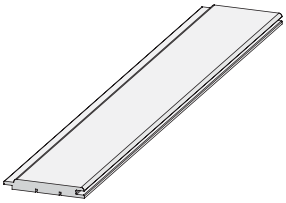

2 x E1	1920 x 97 x 12mm	ID 22863

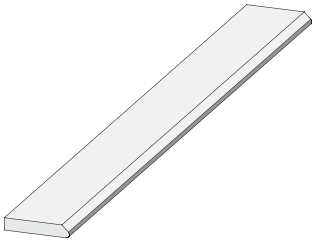

2 x G1	1884 x 58 x 18mm	ID 48521
4 x G2	1980 x 95 x 18mm	ID 48540

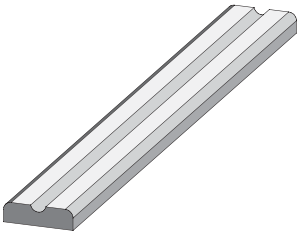

2 x F1	1377 x 90 x 22mm	ID 26727

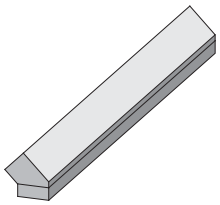

2 x K1	1874 x 76 x 38mm	ID 43464

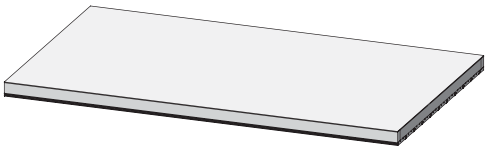

1 x M1	1406 x 700 x 57mm	ID 24801

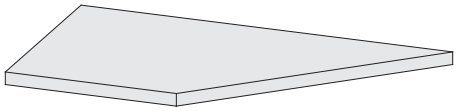

1 x M2	1406 x 700 x 57mm	ID 24802

1 x	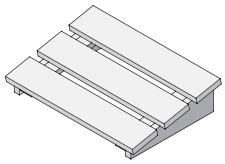	ID 20708

10m		ID 14025

190 x	4 x 30mm	ID 3686
30 x	4 x 40mm	ID 21925
80 x	4 x 50mm	ID 3688
50 x	4 x 70mm	ID 3689
80 x	4,5 x 80mm	ID 9204
40 x	6 x 60mm	ID 14014

20 x	4,5 x 30mm	ID 26115
120 x	4,5 x 40mm	ID 26285

6 x S1		ID 14266

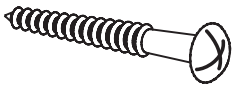

6 x	3 x 16mm	ID 46376

1 x	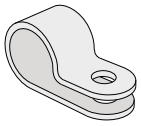	ID 50420

150 x S2	4,5 x 30mm	ID 26116
16 x S3	12 x 18mm	ID 46403

4 x T1	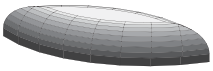	ID 26272

20 x		ID 14005

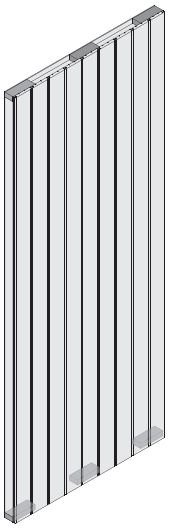

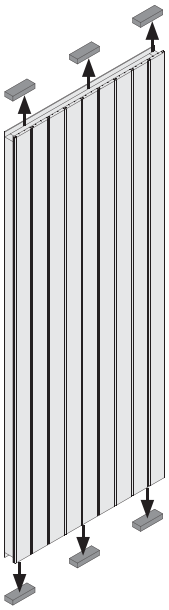

!

Vorsicht!
Attention!
Attention!
Voorzichtig!
Forsigtig!
Cuidado!
Occhio!
Pozor!

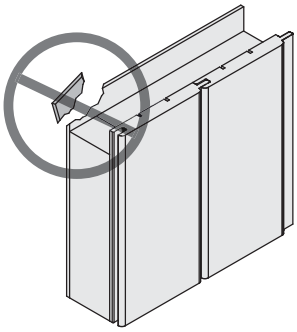

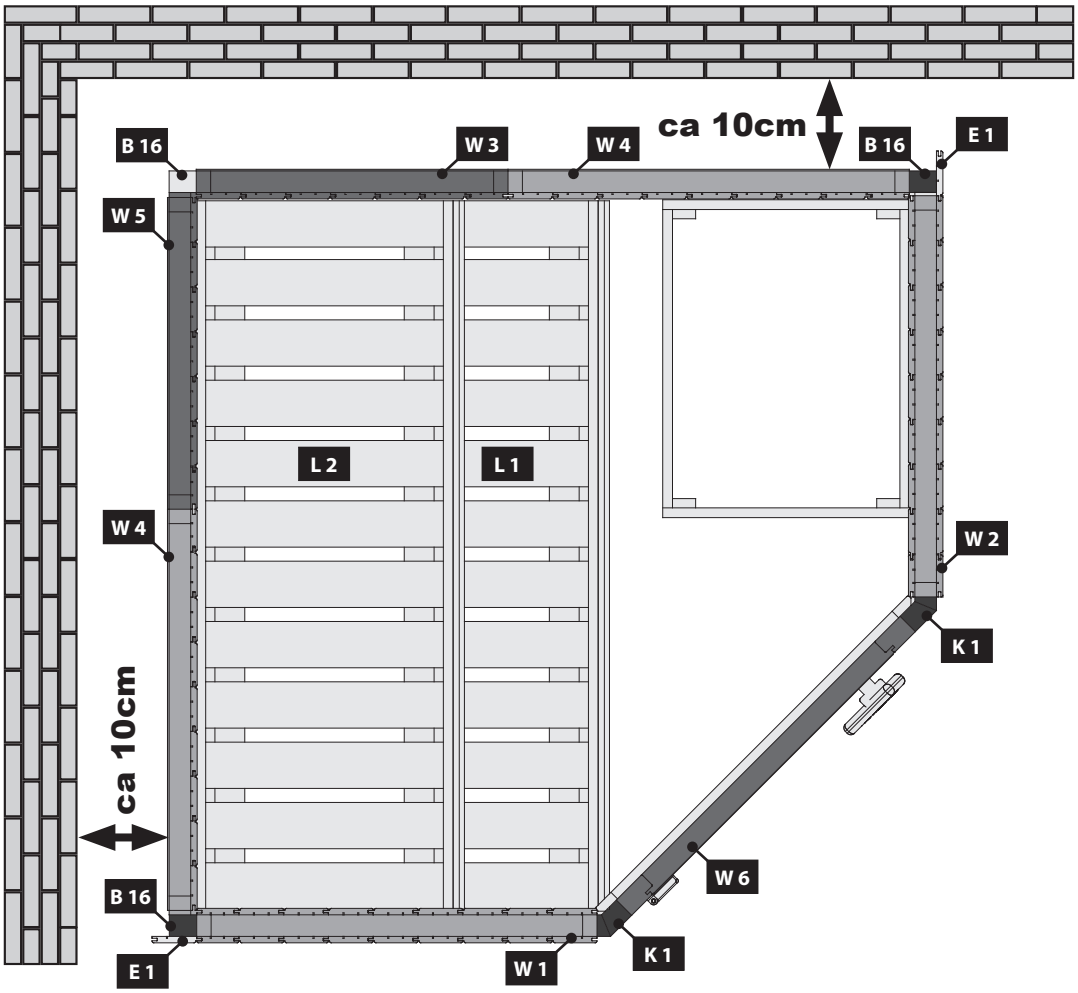
ca 10cm
B 16
W 3
W 4
B 16
E 1
W 5
L 2
L 1
W 4
W 2
K 1
ca 10cm
W 6
B 16
E 1
W 1
K 1

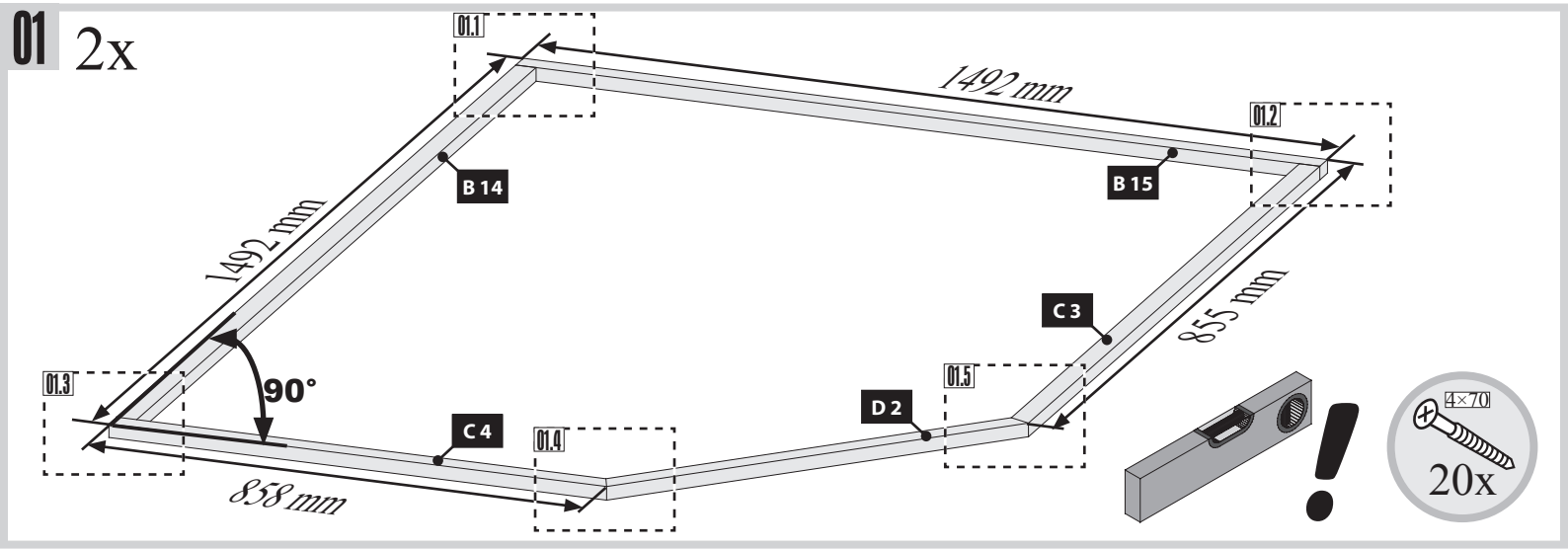
01 2x
01.1
1492 mm
01.2
B 14
B 15
1492 mm
855 mm
C 3
01.3
90°
01.5
D 2
C 4
01.4
858 mm
4×70
20x

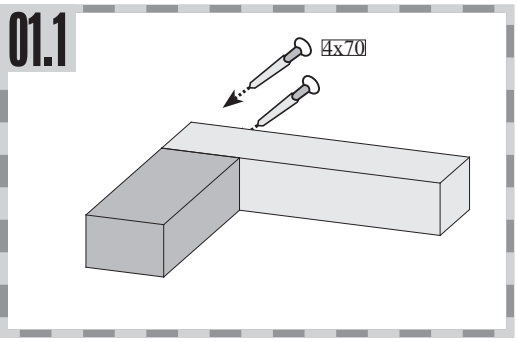
01.1
4x70

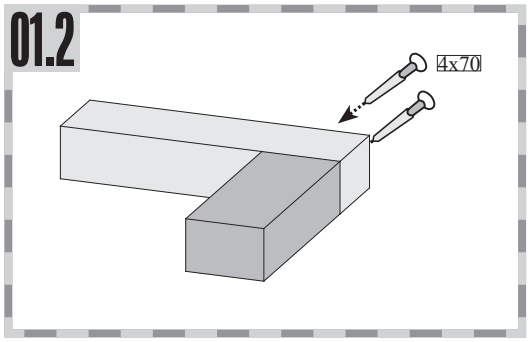
01.2
4x70

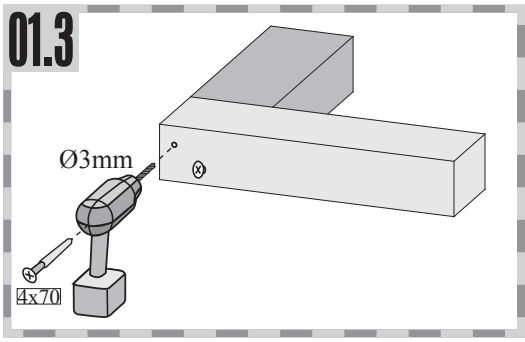
01.3
Ø3mm
4x70

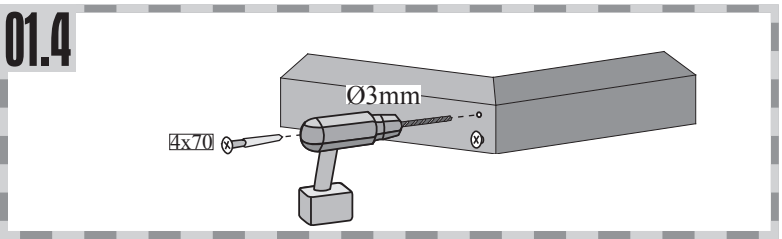
01.4
Ø3mm
4x70

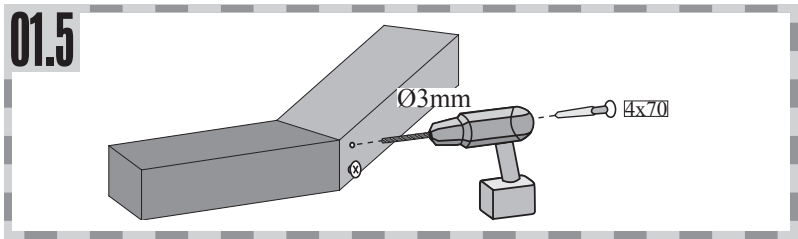
01.5
Ø3mm
4x70

02

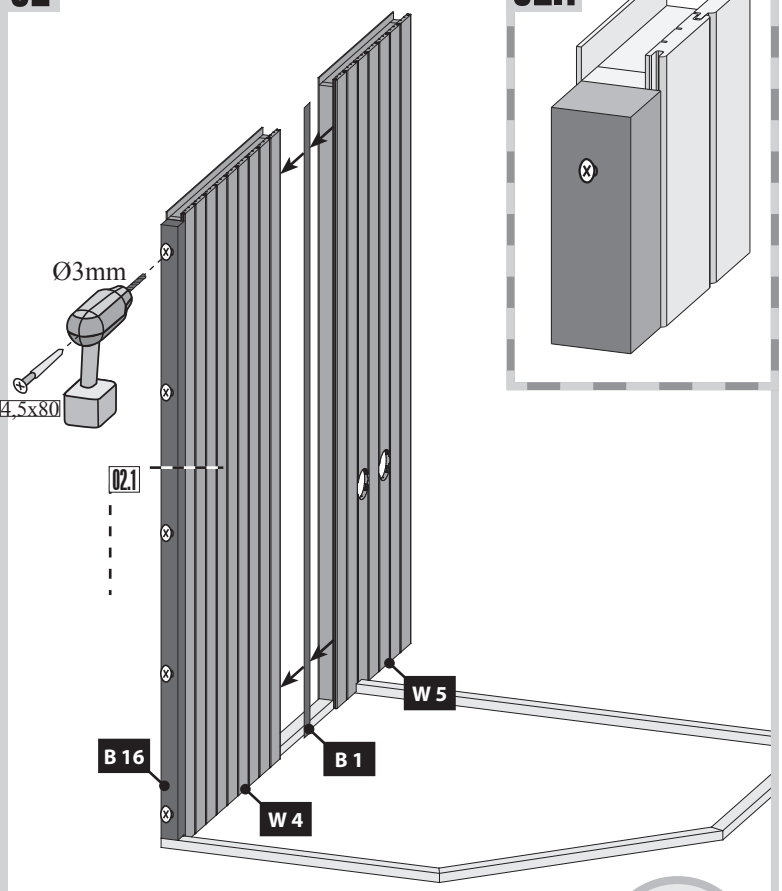

02.1

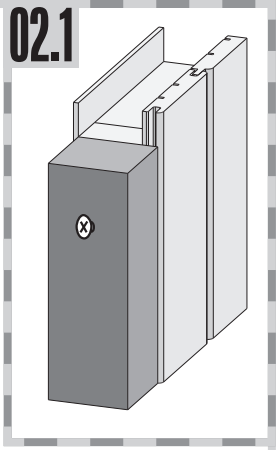

03

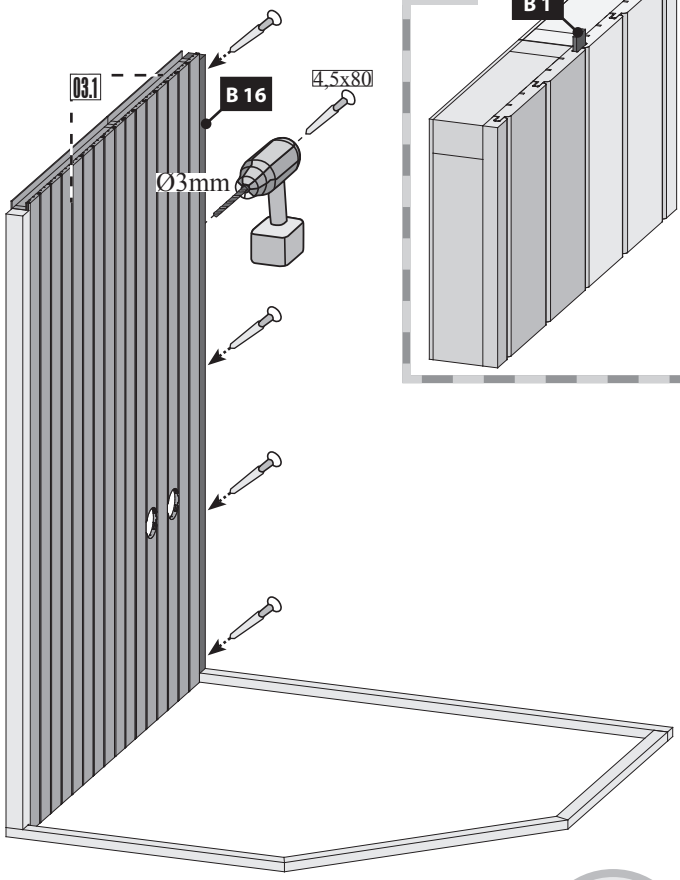

03.1

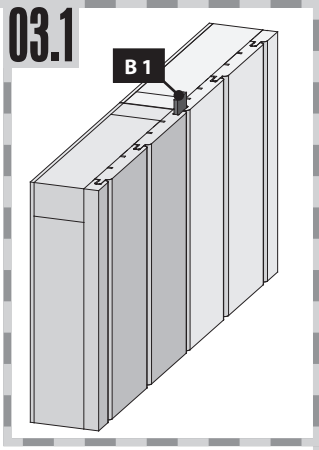

04

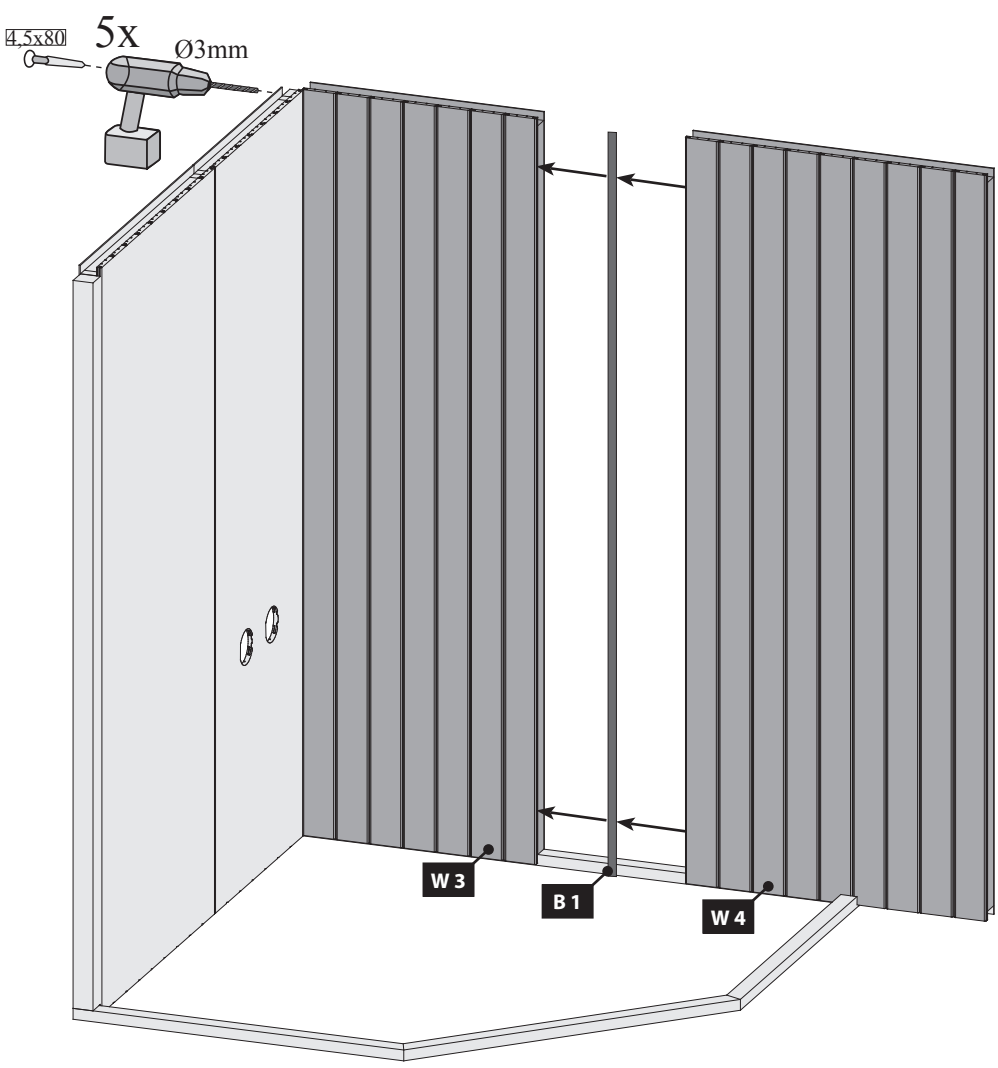

05

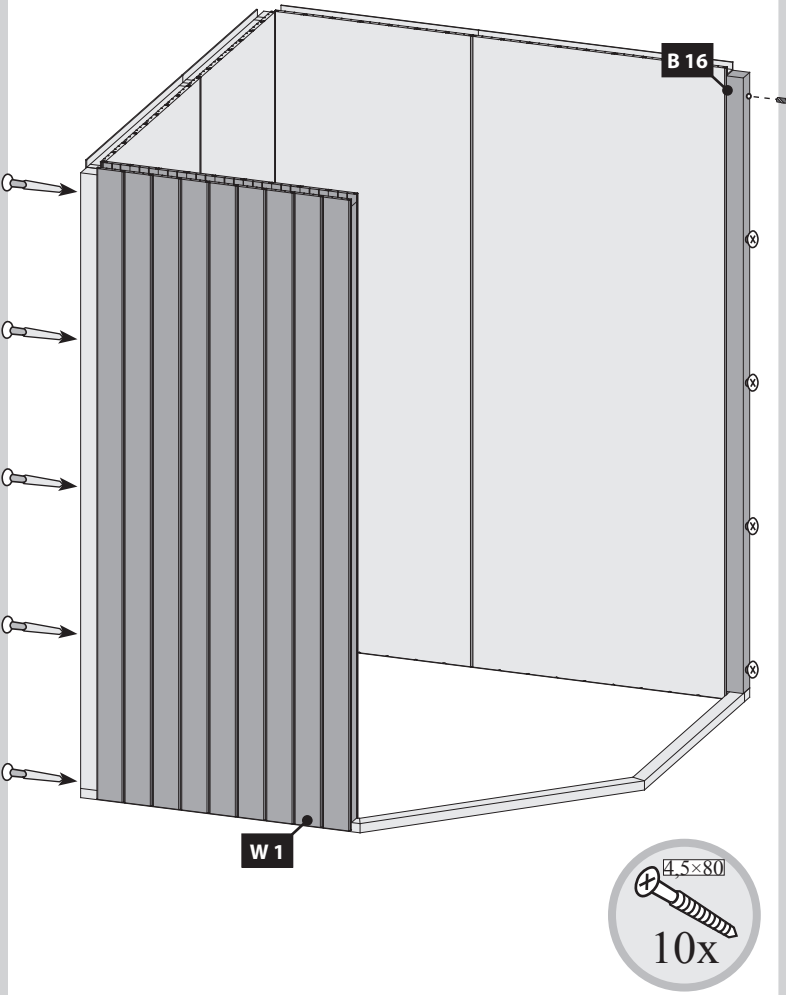

06

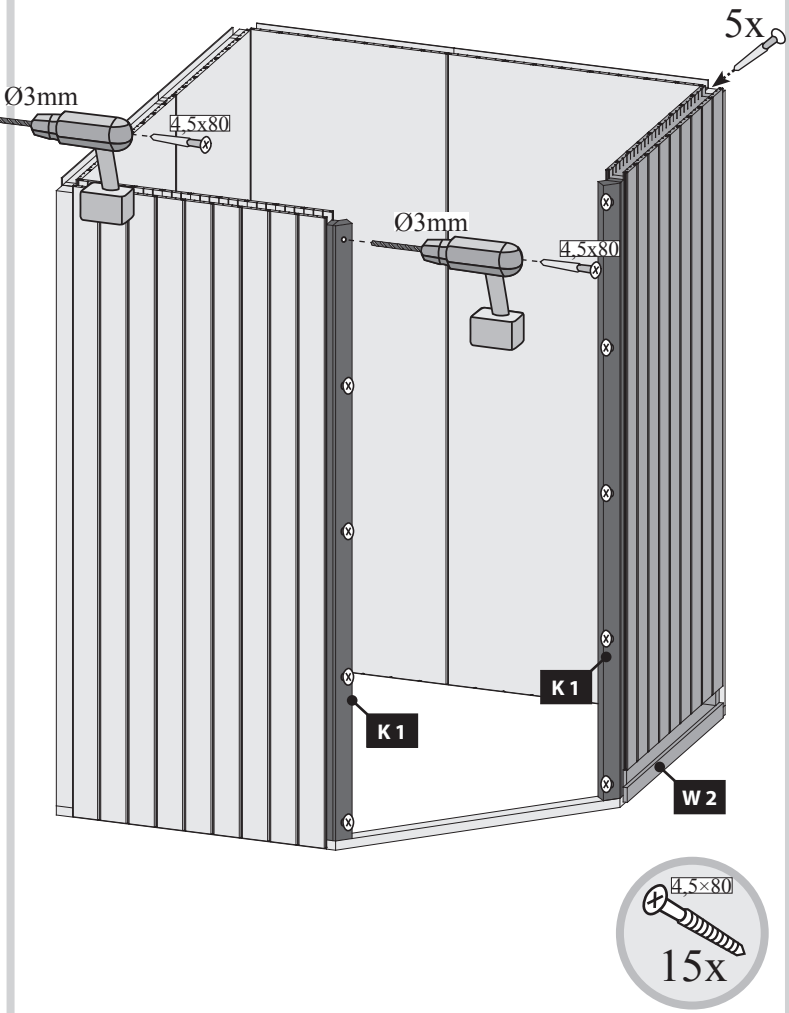

07

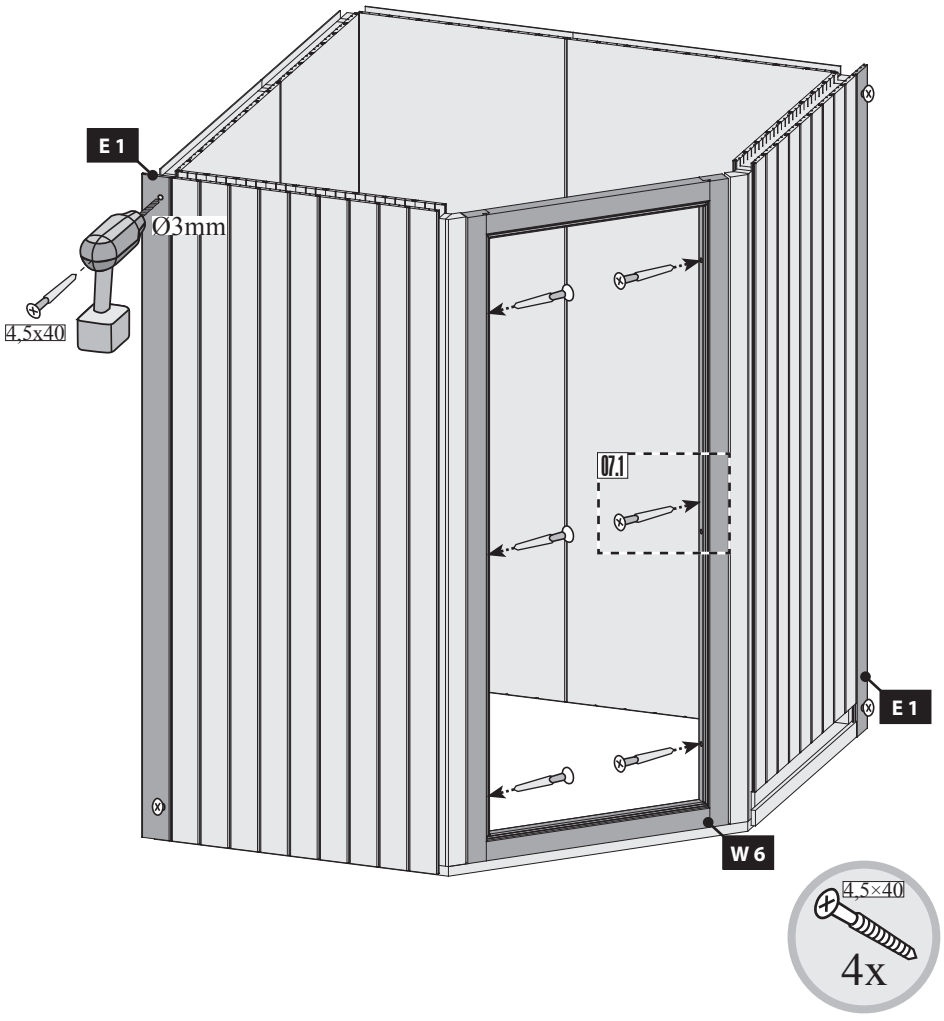

07.1-1

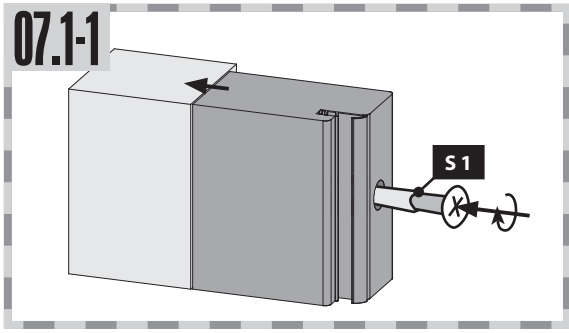

07.1-2

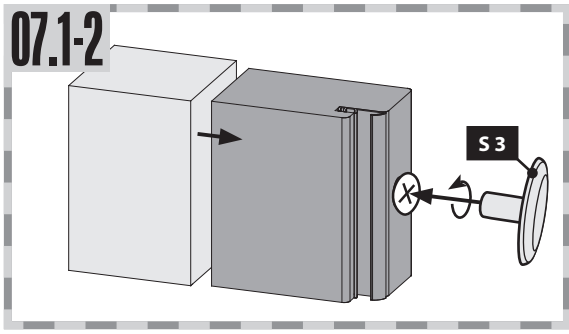

Einbau Saunatür
Installation de porte Sauna
Sauna door installation
Sauna deur installatie
Instalación de la puerta Sauna
Installazione porta Sauna
Sauna Instalace dveře

!!! 01 – 03 !!!

08

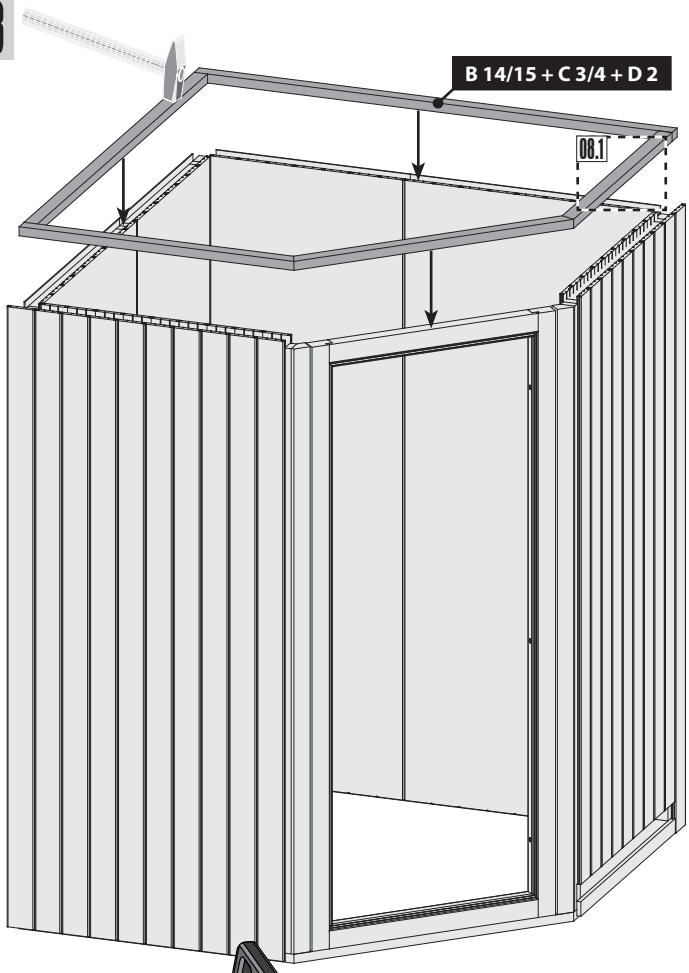

08.1

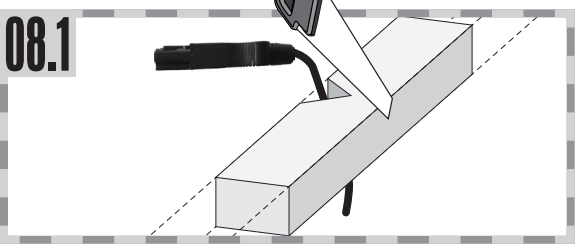

09

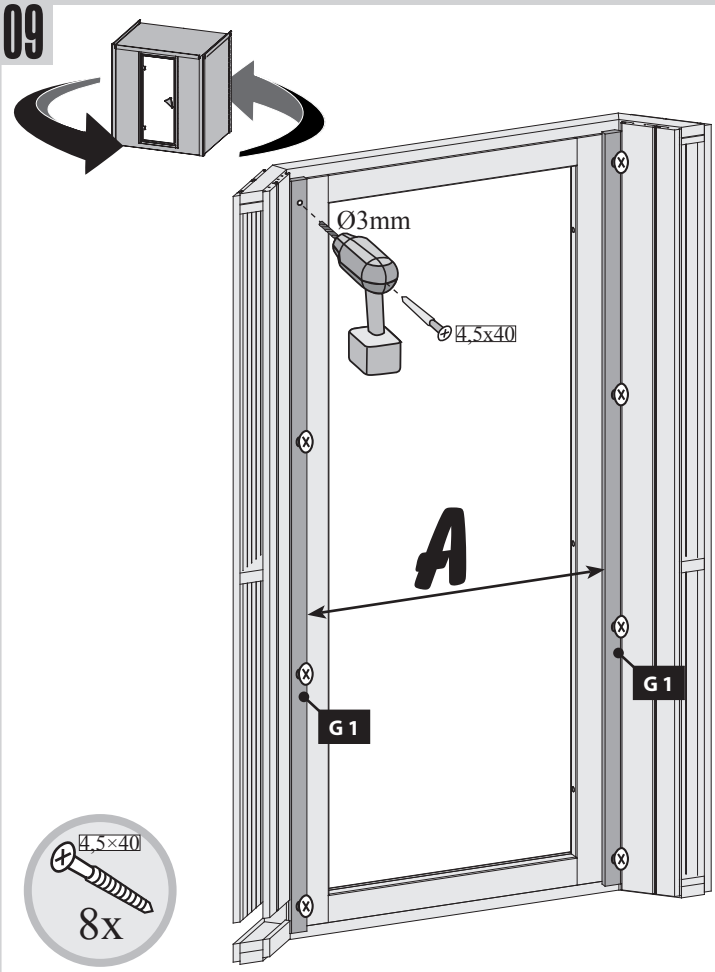

10

2x

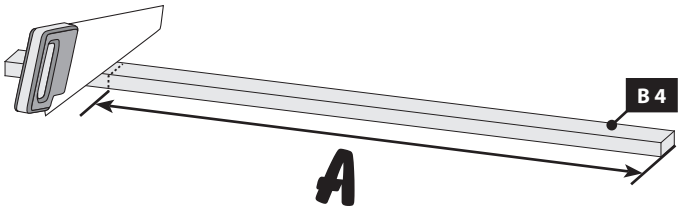

11

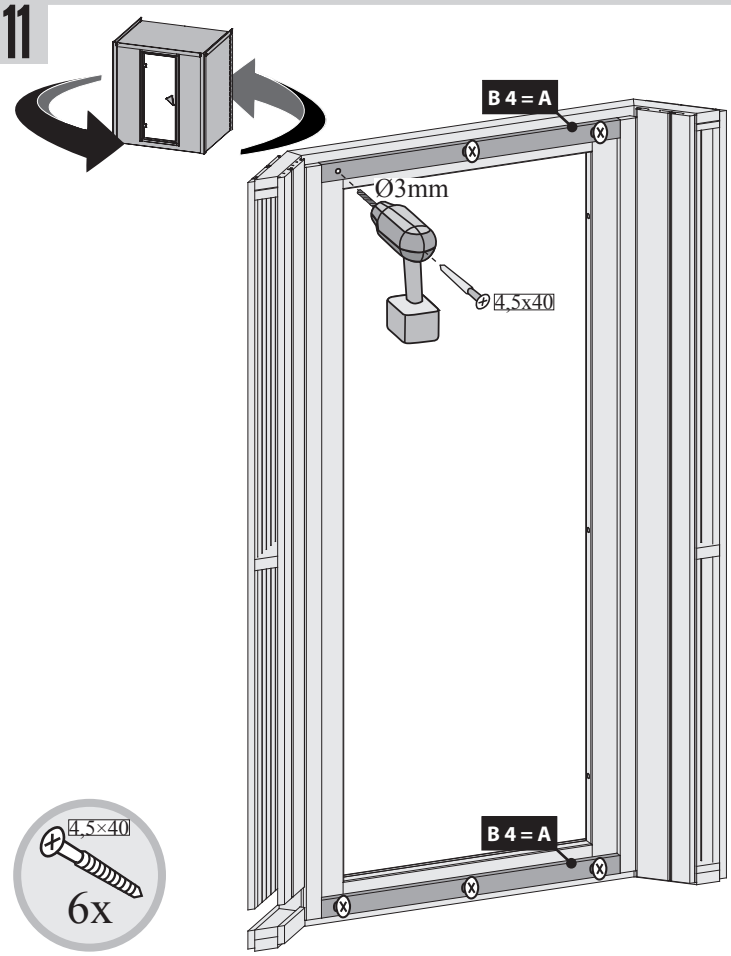

12

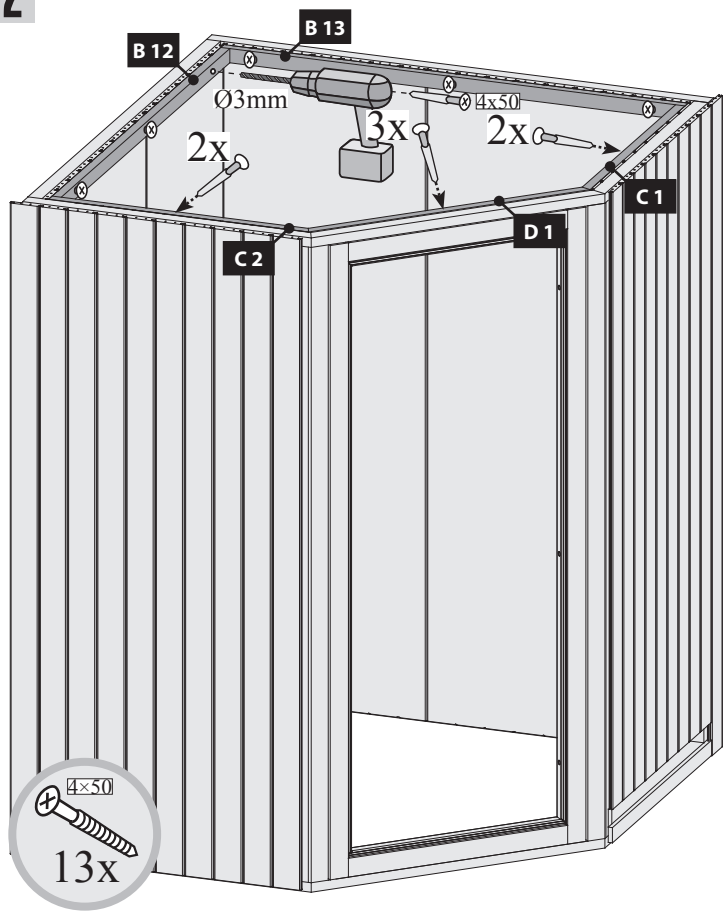

13

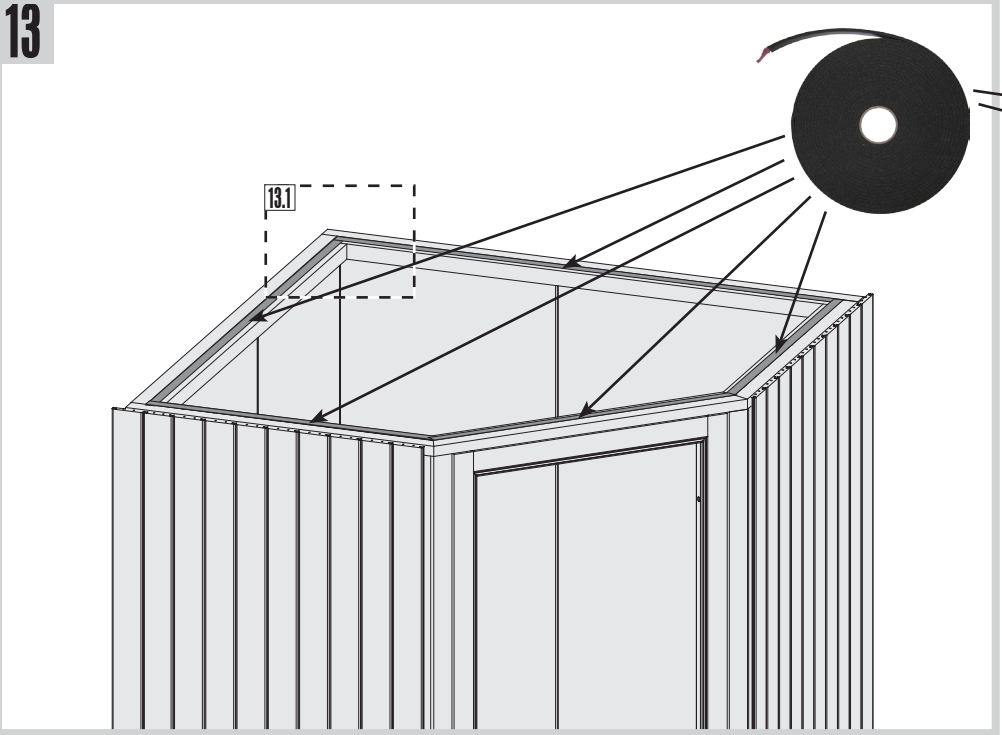

13.1

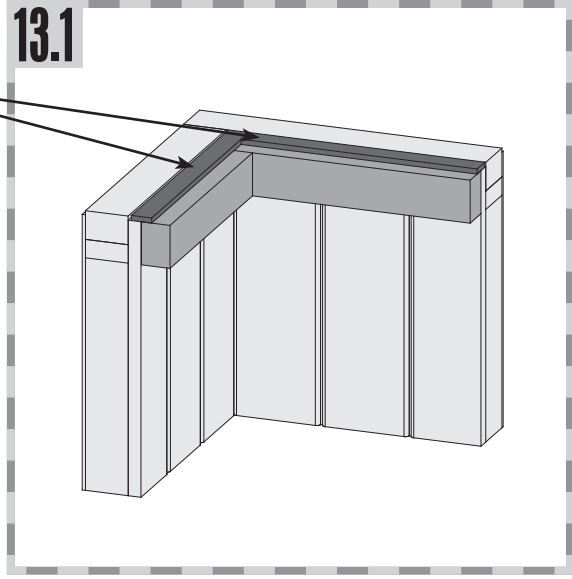

14

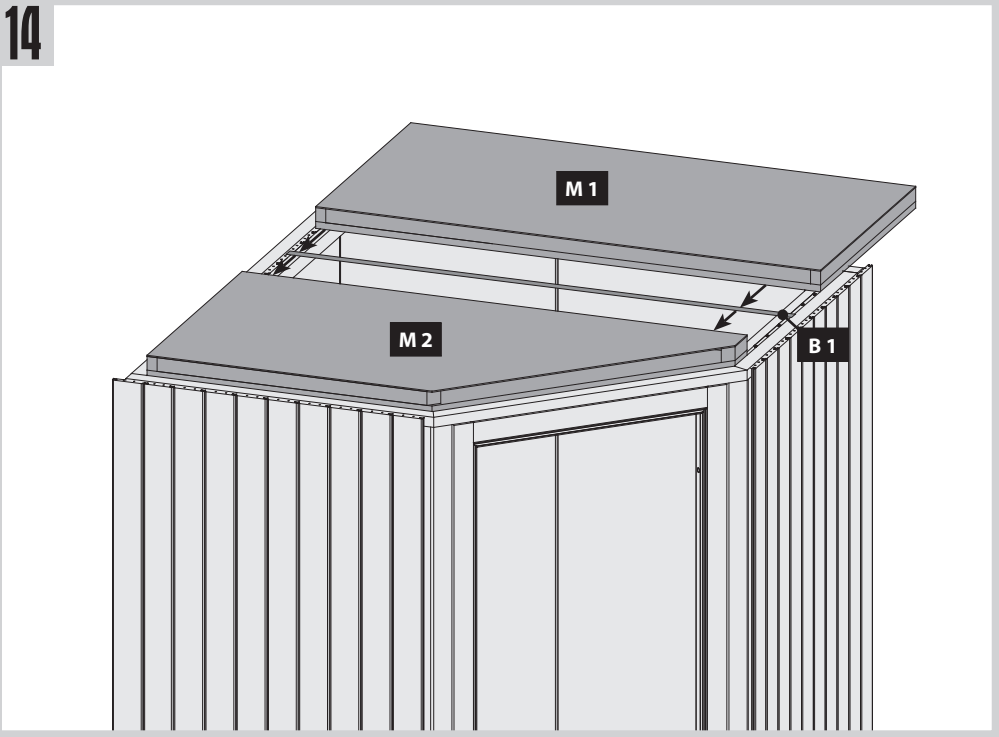

15

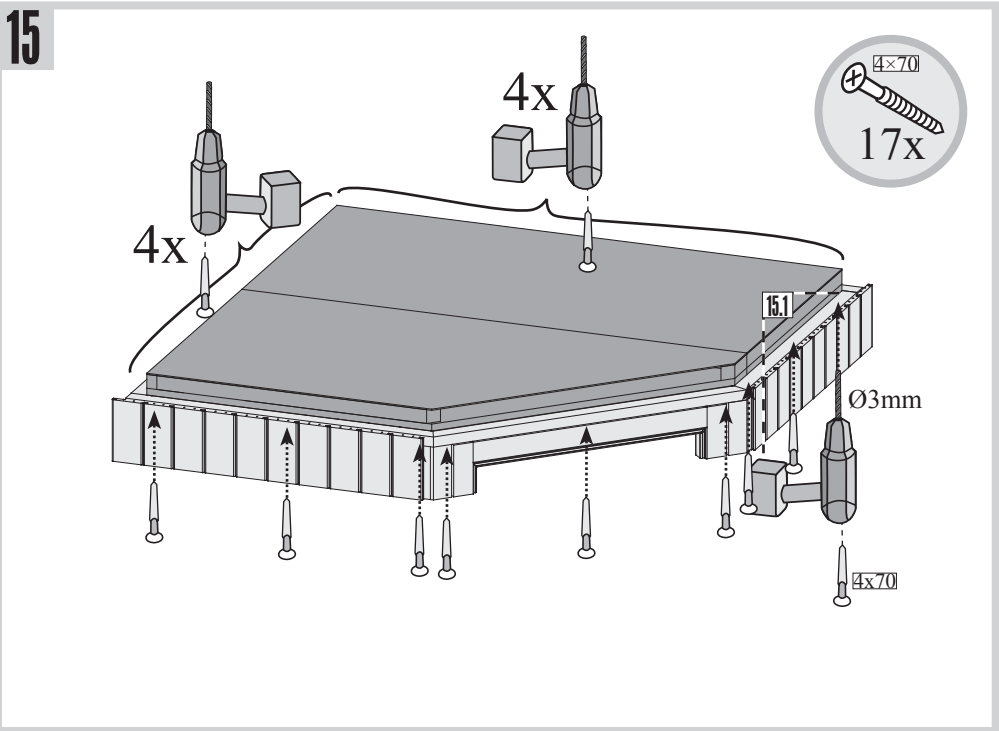

15.1

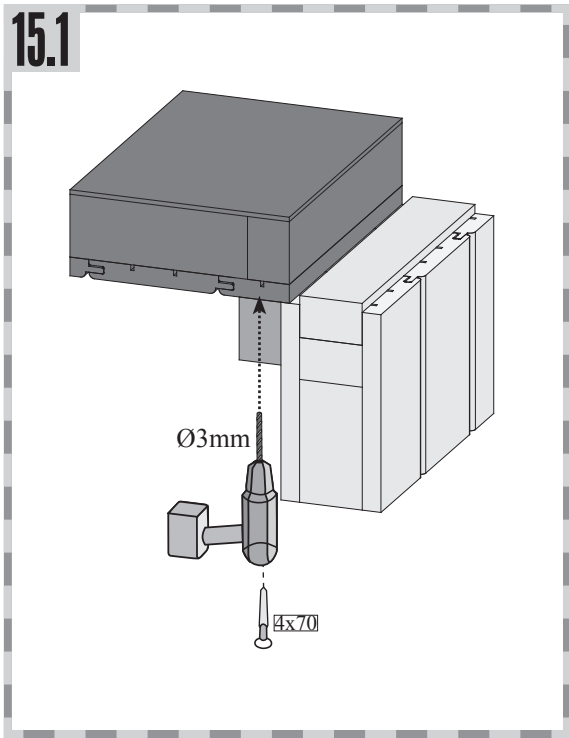

16

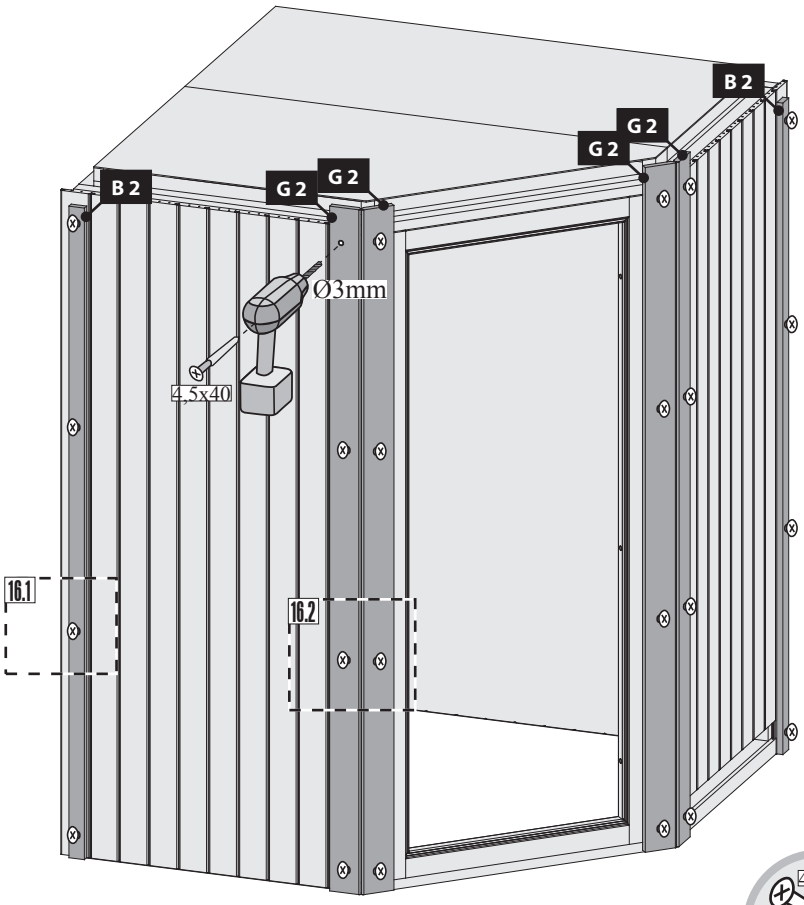

16.1

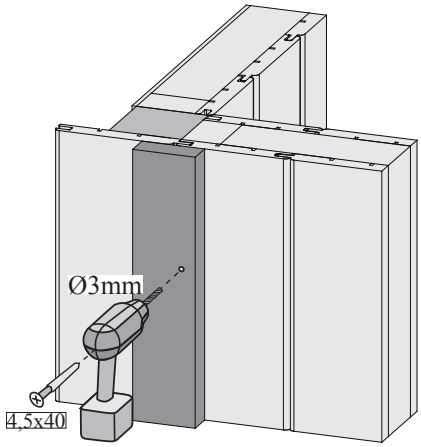

16.2

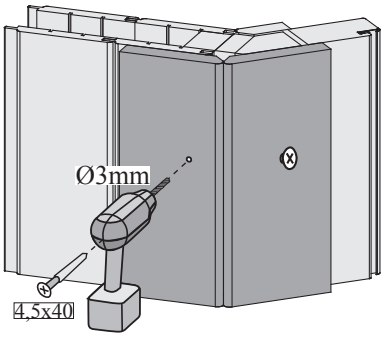

17

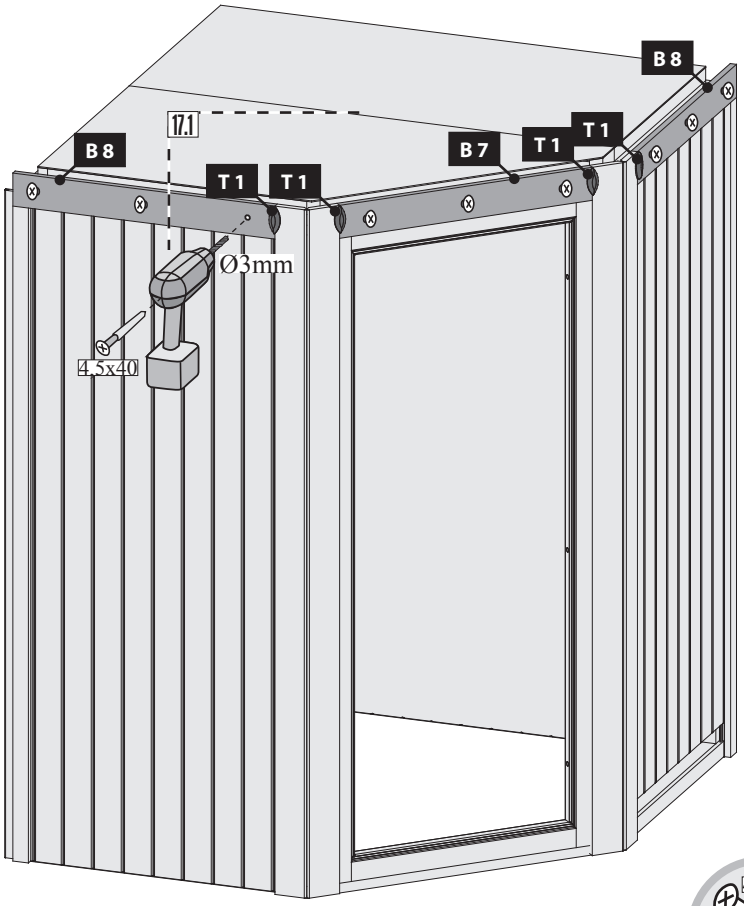

17.1

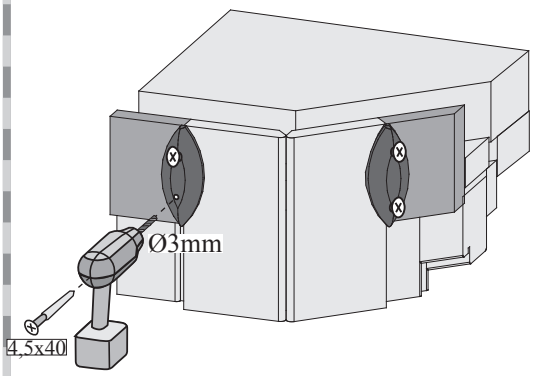

18

19

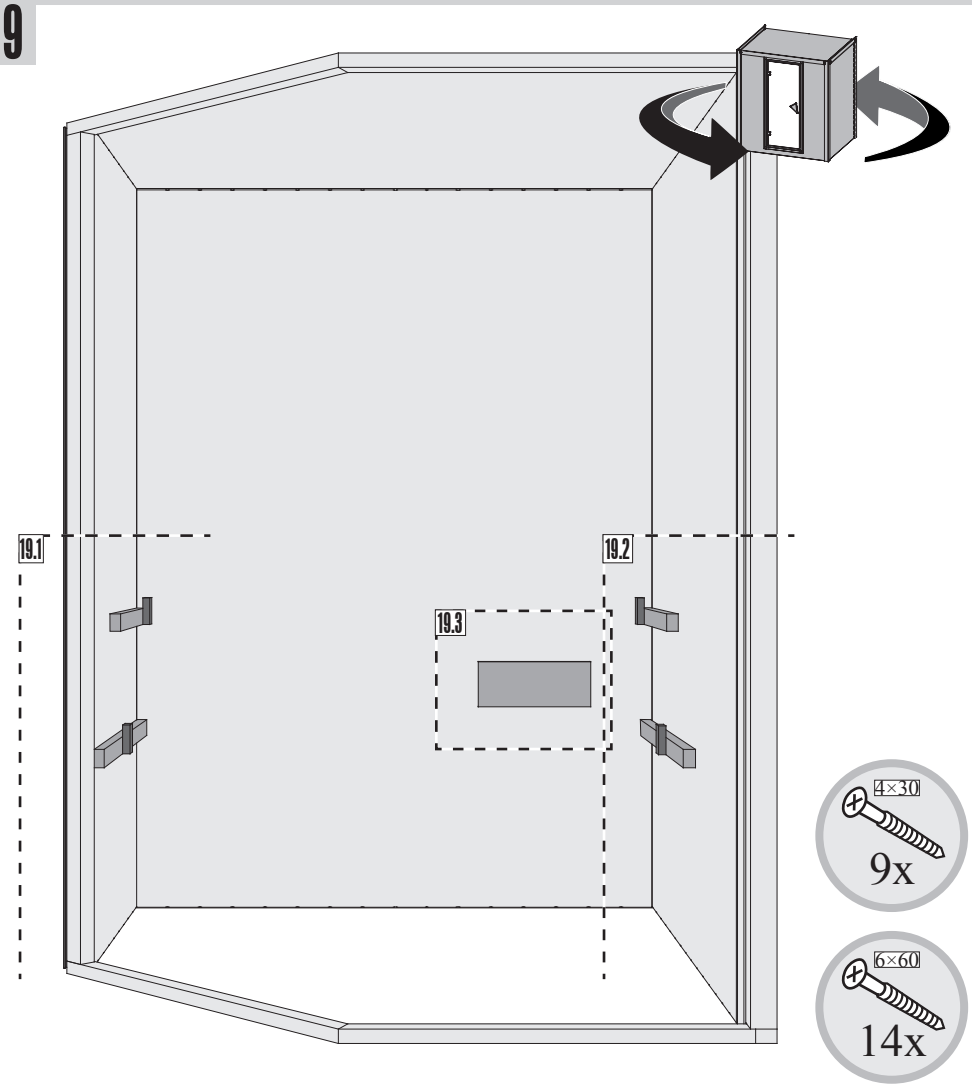

19.1-1

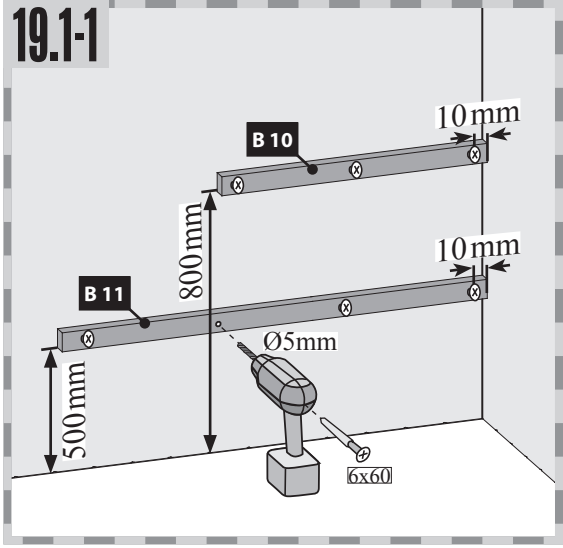

19.1-2

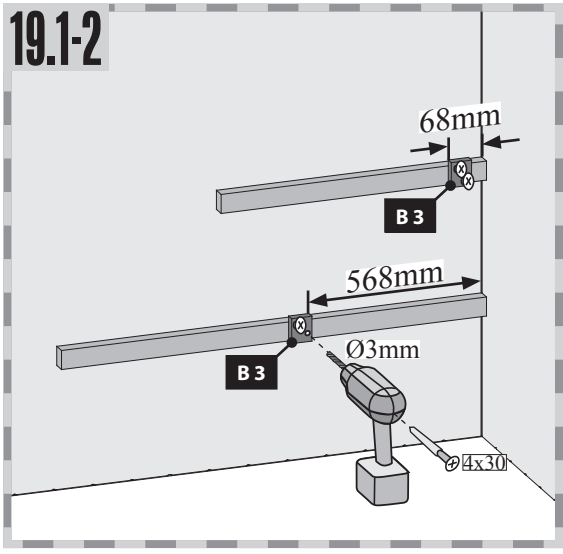

19.3

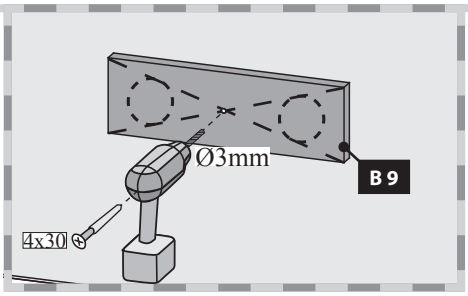

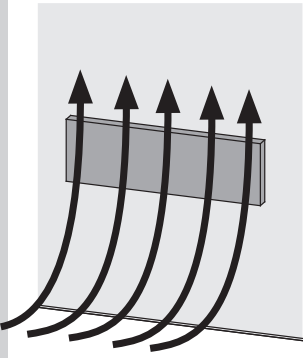

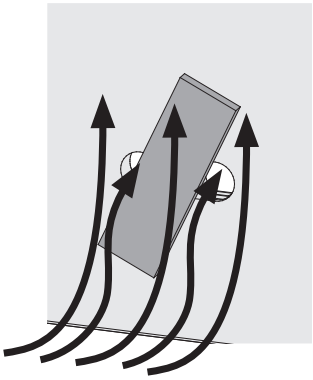

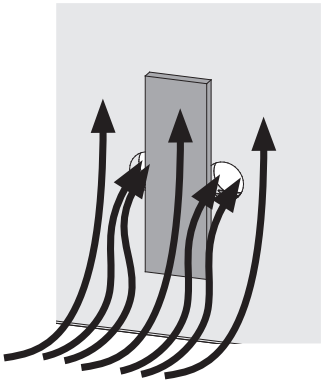

Hier ist die Funktionsweise des Brettes abgebildet. Regeln Sie damit die Abluft nach Ihren eigenen Wünschen.

Ceci représente le mode de fonctionnement de la planche. Avec elle, régulez l'écoulement de l'air selon vos désirs.

This figure shows the functional principle of the board. Regulate the exhaust air according to your own wishes.

Hier is de werking van het plankje afgebeeld. Regel daarmee de luchtafvoer naar eigen wens.

Aquí está representada la forma de funcionamiento de la tabla. Regule con ello el aire de salida según sus propios deseos.

Viene illustrato il principio di funzionamento della tavoletta di regolazione della ventilazione. Con essa si può regolare a piacere la ventilazione.

Zde je zobrazená funkce desky. Regulujte s ní odsávací vzduch dle Vašeho přání.

19.2-1

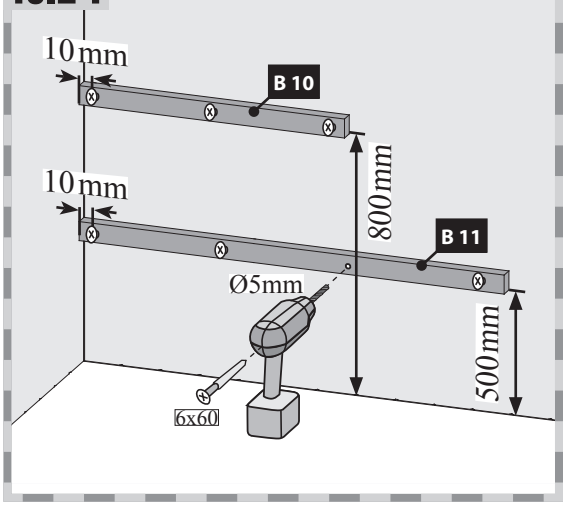

19.2-2

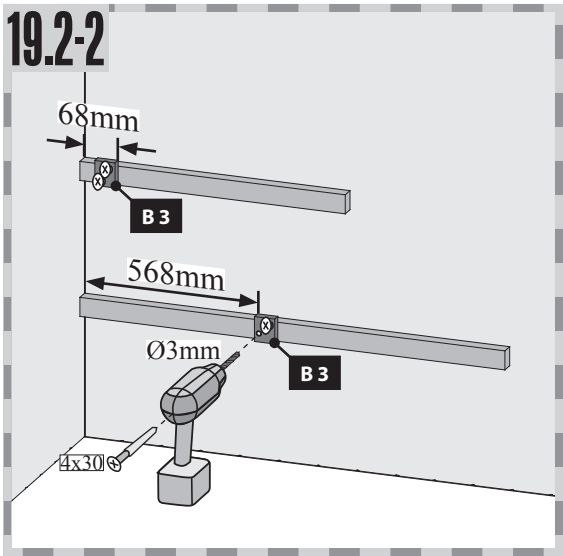

20 2x

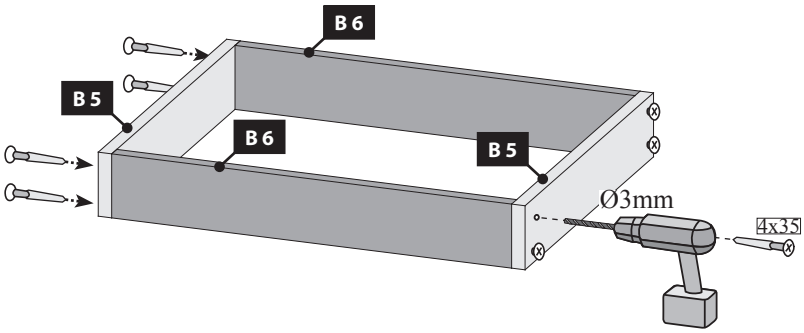

21 a

- Nur bei 9 kW-Ofen
- Seulement 9 kW chauffe
- Only 9 kW heater
- Slechts 9 kW heater
- Sólo calentador de 9 kW
- Solo riscaldamento 9 kW
- Pouze topné těleso 9 kW

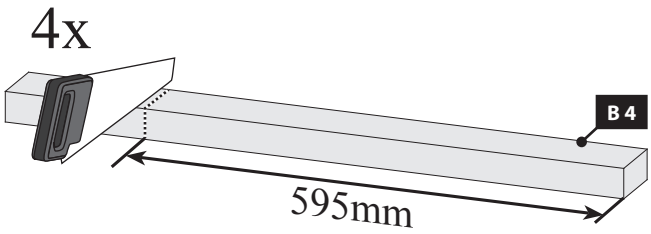

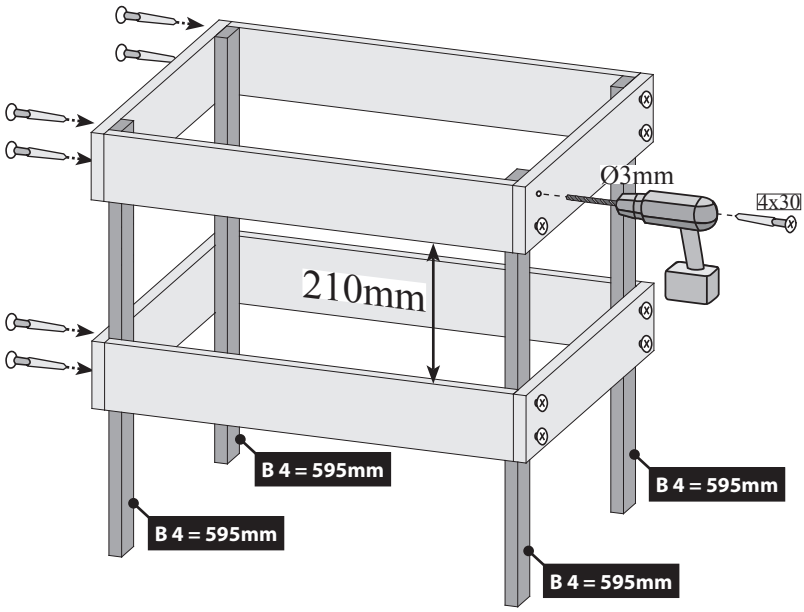

21 b

- Bei allen anderen Öfen
- Pour tous les autres fours
- For all other furnaces
- Voor alle andere ovens
- Para todos los otros hornos
- Per tutti gli altri tipi di forni
- U všech ostatních pecích

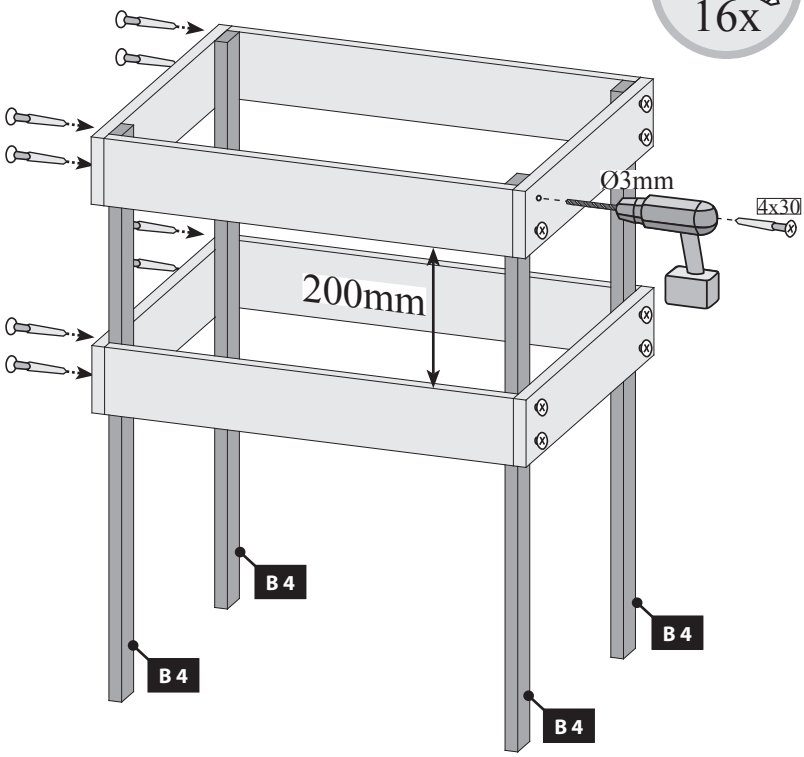

22

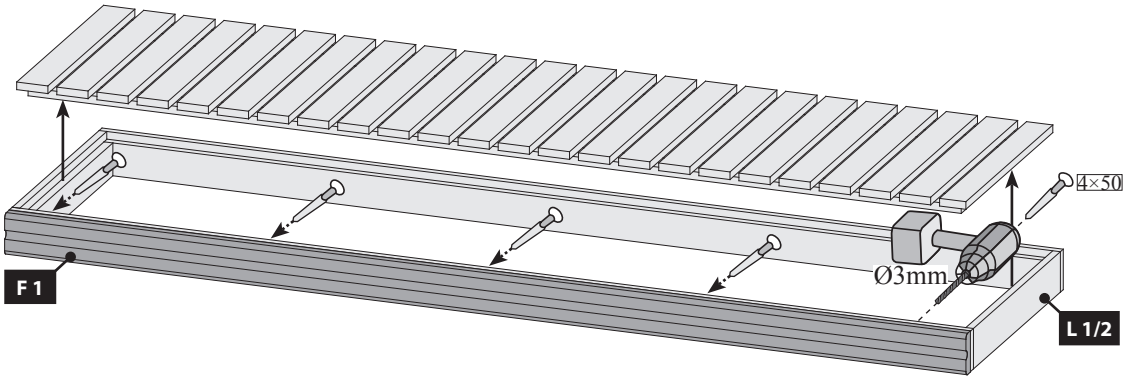

23

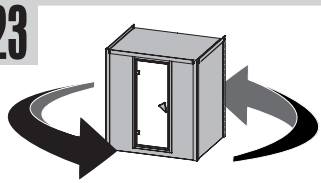

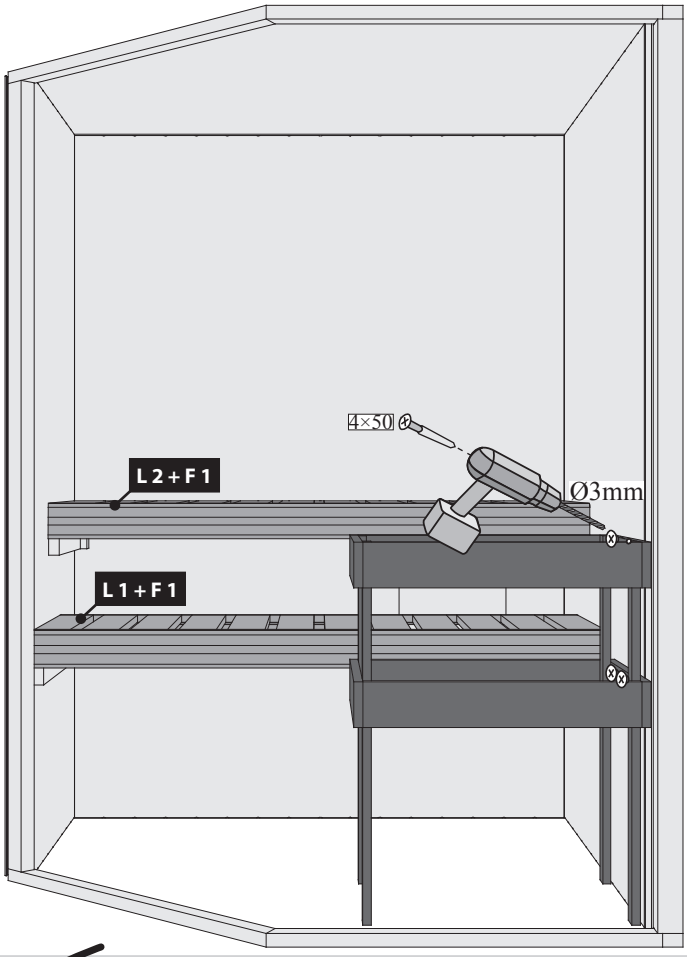

24

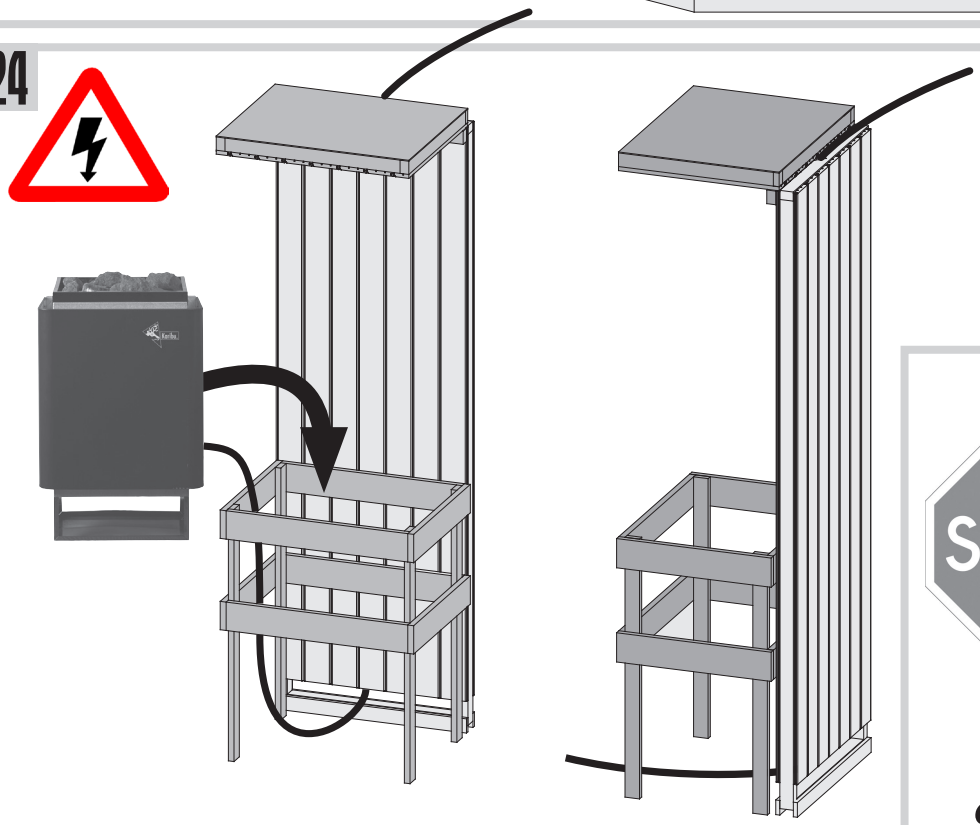

Einbau Saunatür
Installation de porte Sauna
Sauna door installation
Sauna deur installatie
Instalación de la puerta Sauna
Installazione porta Sauna
Sauna Instalace dveře

!!! 06 – ... !!!

64227

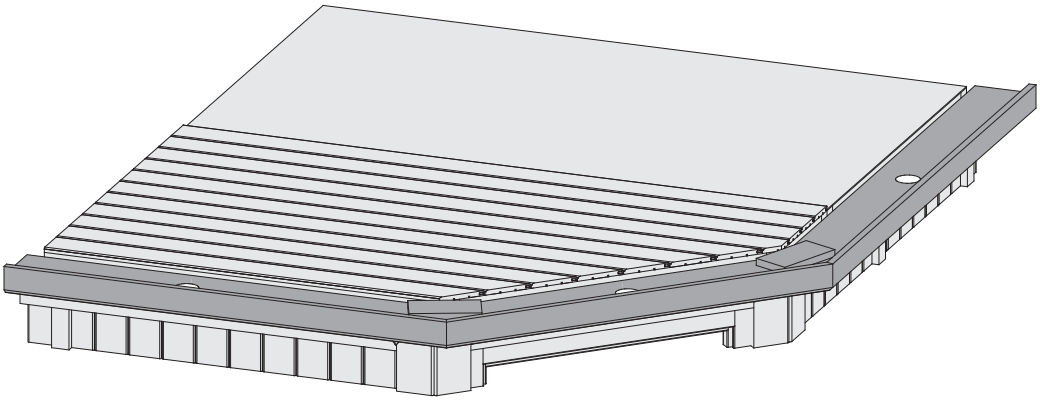

Aufbauanleitung

Building Instructions

notice de montage

montagehandleiding

Montagevejledning

Instrucciones de construcción

Istruzioni per il montaggio

Montážní návod

Navodila za sestavljanje

Vergleichen Sie zuerst die Material-liste mit Ihrem Paketinhalt! Bitte haben Sie Verständnis, dass Beanstandungen nur im nicht aufgebauten Zustand bearbeitet werden können!

First compare the list of materials with your package contents! Please understand that complaints can be processed in the non-built status only!

Commencez par comparer la liste du matériel avec le contenu de votre paquet! Sachez que nous traitons uniquement les réclamations concernant le matériel à l'état non monté!

Vergelijk eerst de lijst van materialen met de inhoud van uw pakket! Reclamaties kunnen alleen in behandeling worden genomen zolang de onderdelen nog niet zijn gemonteerd!

Start med at kontrollere materialelisten med indholdet af den leverede pakke! Vi gør venligst opmærksom på at reklamationer kun kan behandles for materialer som ikke er blevet bearbejdet!

En primer lugar, compare la lista de material con el contenido del paquete. Rogamos entienda que las reclamaciones sólo pueden ser tramitadas antes de montar el objeto!

Confrontate questa distinta materiali prima con il contenuto del pacchetto! Vi preghiamo di comprendere che eventuali reclami possono essere accolti solo prima del montaggio!

Nejprve překontrolujte obsah balení podle materiálového listu! Mějte pochopení pro to, že případnou reklamací se můžeme zabývat pouze tehdy, když díly nebudou smontované! Za pomoci tohoto seznamu můžete jednotlivé díly přiřadit k montážnímu návodu.

Najprej primerjajte seznam materialov z vsebino vašega paketa! Upoštevajte, da lahko pritožbe obravnavamo le v nesestavljenem stanju!

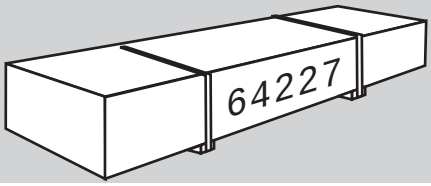

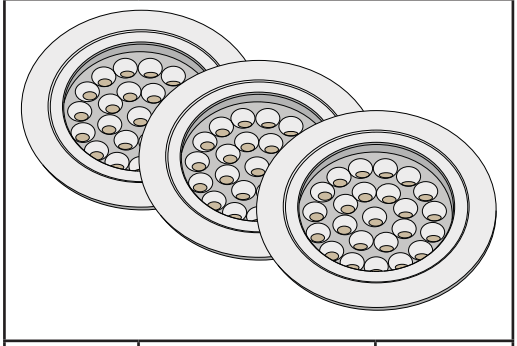

1 x		ID 70565

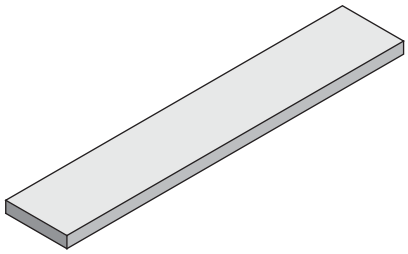

2 x A1	200 x 95 x 18mm	ID 28440

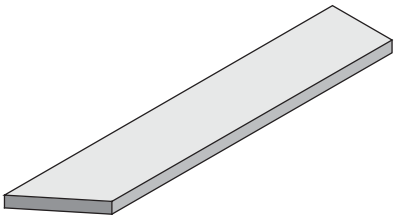

2 x B1	1730 x 140 x 26mm	ID 47476

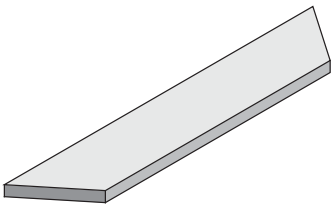

1 x C1	1045 x 140 x 26mm	ID 21117

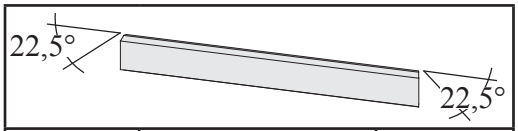

1 x D1	1060 x 58 x 18mm	ID 47473
2 x D2	1790 x 58 x 18mm	ID 64262

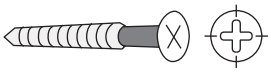

30 x	4 x 40 mm	ID 21925
50 x	4 x 50 mm	ID 3688

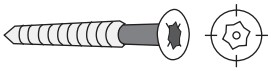

20 x	4,5 x 40 mm	ID 26285

30 x		ID 26116

01

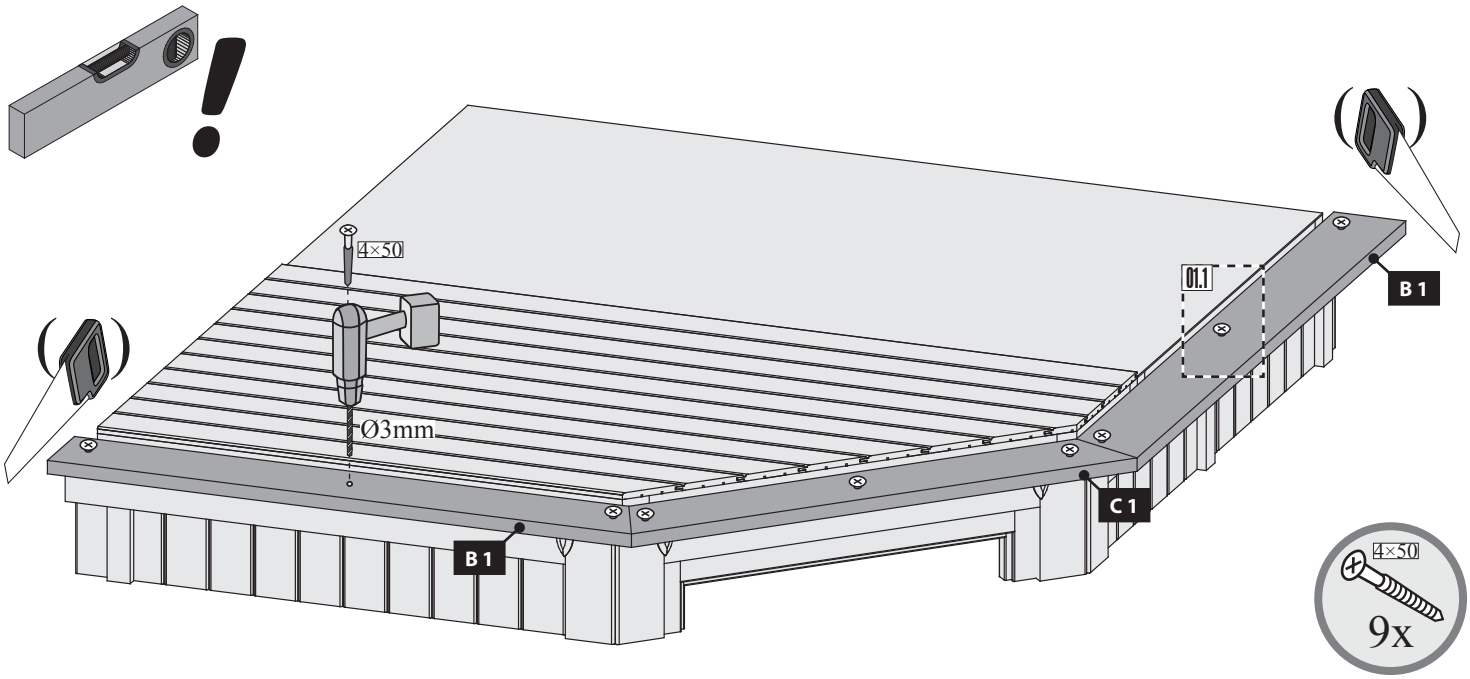

01.1

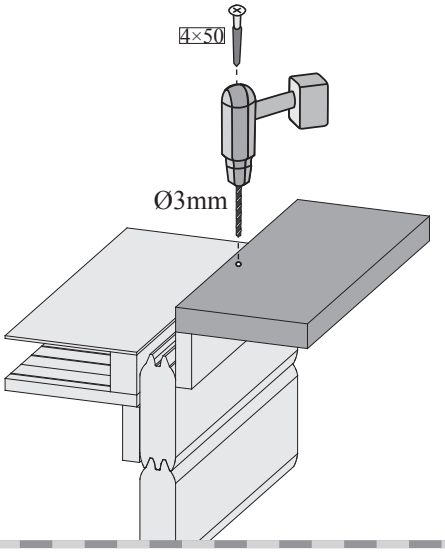

02.1

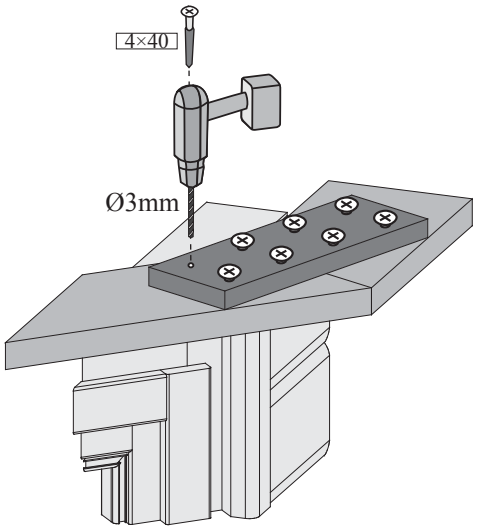

02

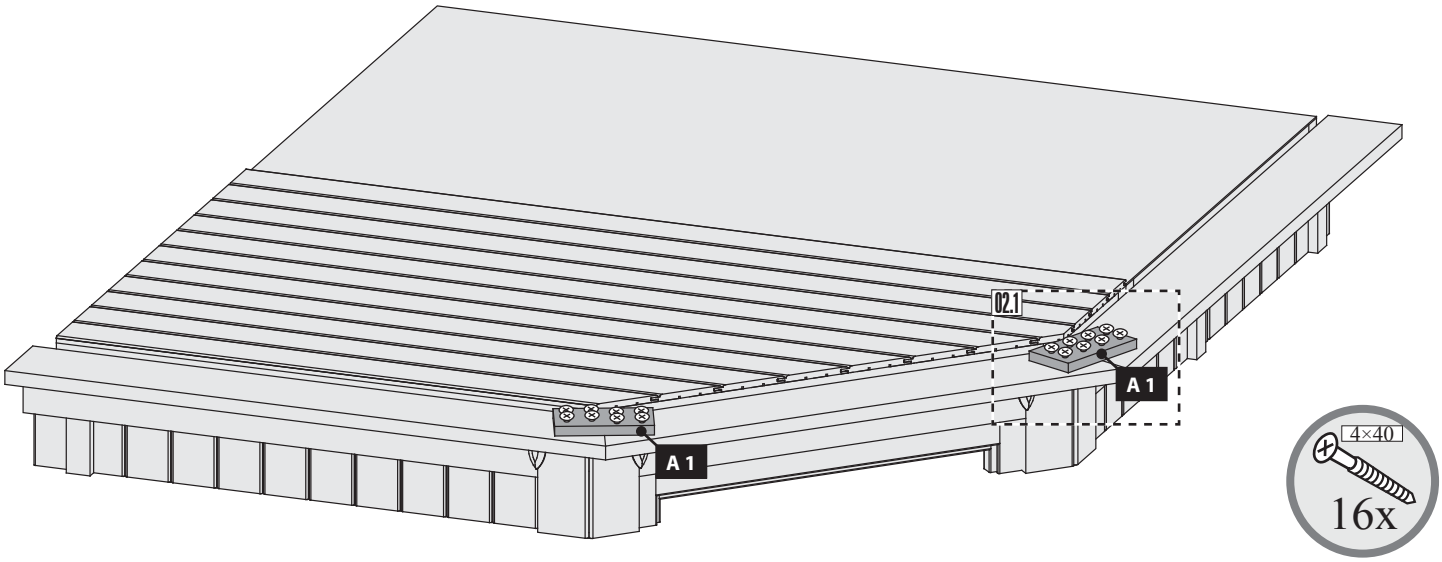

03

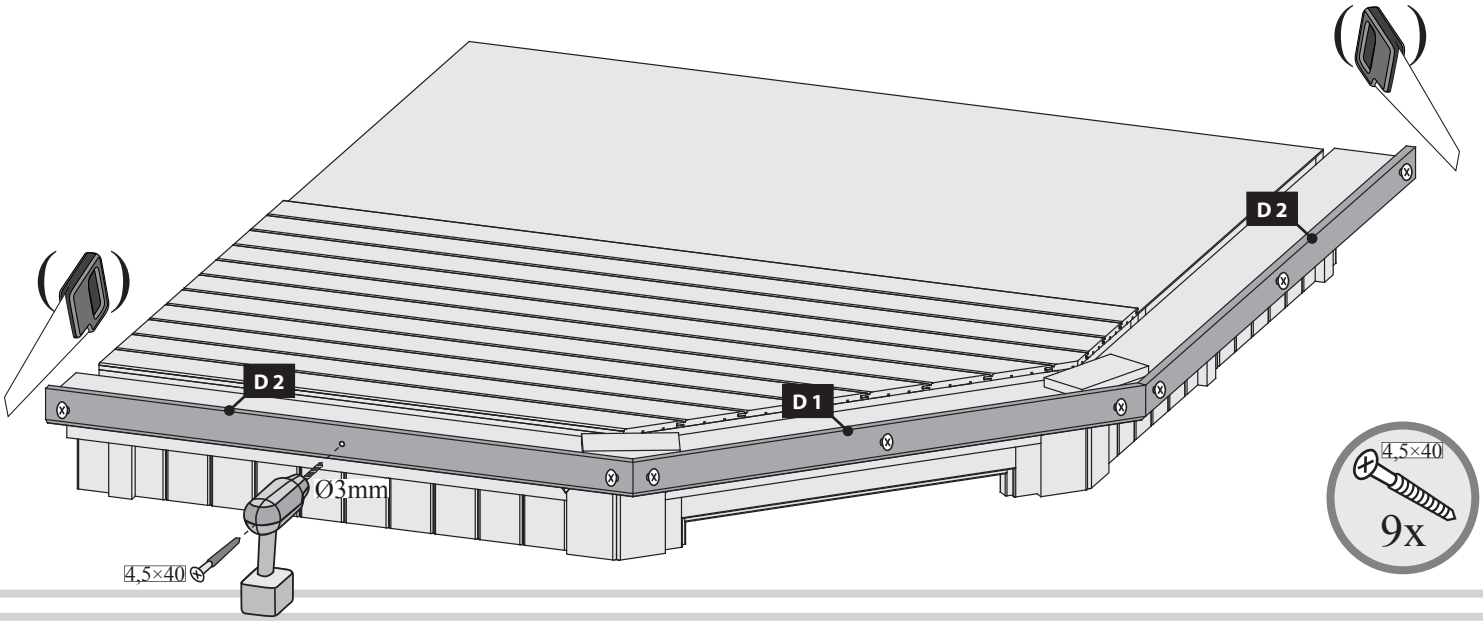

04

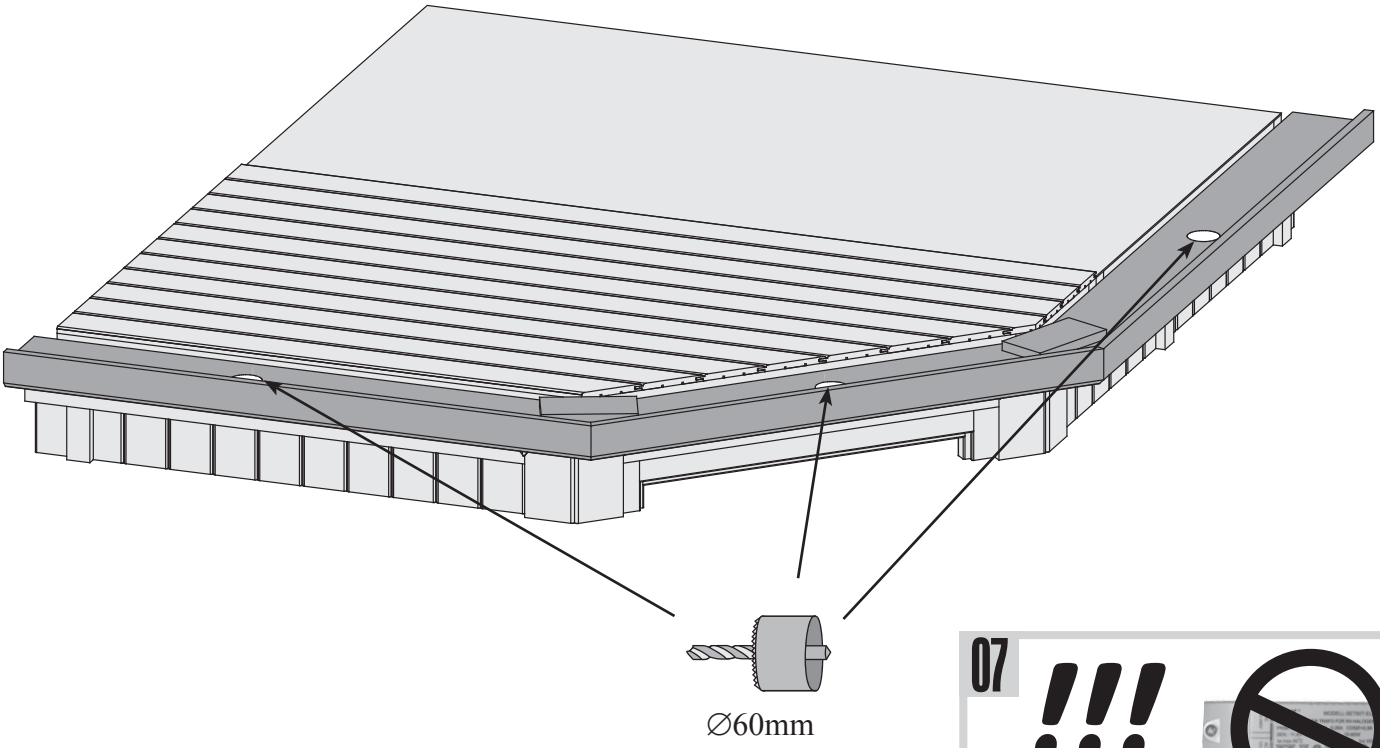

05

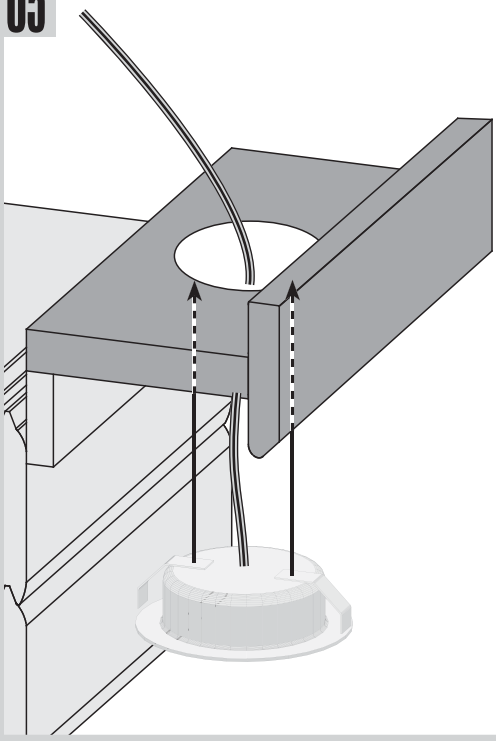

06

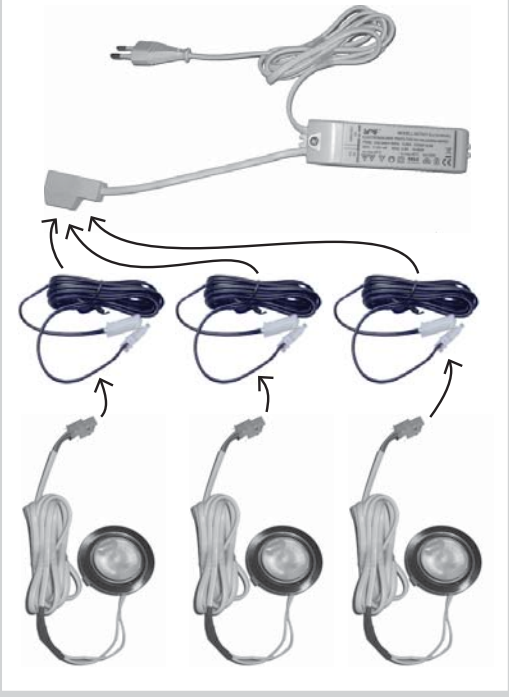

07

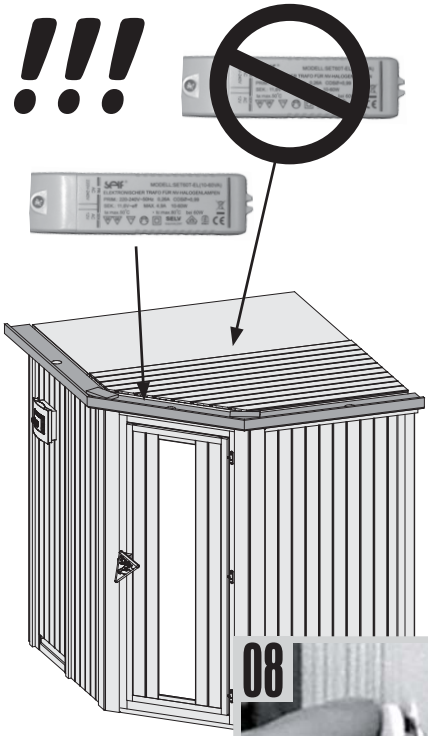

08

70336

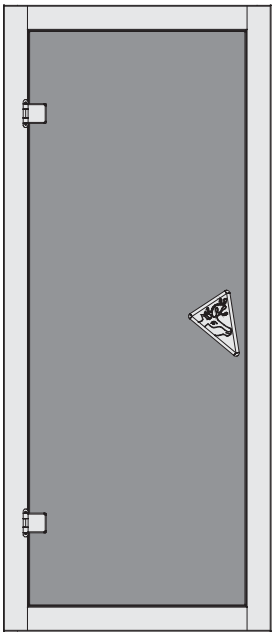

Aufbauanleitung

Building Instructions

notice de montage

montagehandleiding

Montagevejledning

Instrucciones de construcción

Istruzioni per il montaggio

Montážní návod

Navodila za sestavljanje

Vergleichen Sie zuerst die Material-liste mit Ihrem Paketinhalt! Bitte haben Sie Verständnis, dass Beanstandungen nur im nicht aufgebauten Zustand bearbeitet werden können!

Vergelijk eerst de lijst van materialen met de inhoud van uw pakket! Reclamaties kunnen alleen in behandeling worden genomen zolang de onderdelen nog niet zijn gemonteerd!

Confrontate questa distinta materiali prima con il contenuto del pacchetto! Vi preghiamo di comprendere che eventuali reclami possono essere accolti solo prima del montaggio!

First compare the list of materials with your package contents! Please understand that complaints can be processed in the non-built status only!

Start med at kontrollere materialelisten med indholdet af den leverede pakke! Vi gør venligst opmærksom på at reklamationer kun kan behandles for materialer som ikke er blevet bearbejdet!

Nejprve překontrolujte obsah balení podle materiálového listu! Mějte pochopení pro to, že případnou reklamací se můžeme zabývat pouze tehdy, když díly nebudou smontované! Za pomoci tohoto seznamu můžete jednotlivé díly přiřadit k montážnímu návodu.

Commencez par comparer la liste du matériel avec le contenu de votre paquet! Sachez que nous traitons uniquement les réclamations concernant le matériel à l'état non monté!

En primer lugar, compare la lista de material con el contenido del paquete. Rogamos entienda que las reclamaciones sólo pueden ser tramitadas antes de montar el objeto!

Najprej primerjajte seznam materialov z vsebino vašega paketa! Upoštevajte, da lahko pritožbe obravnavamo le v nesestavljenem stanju!

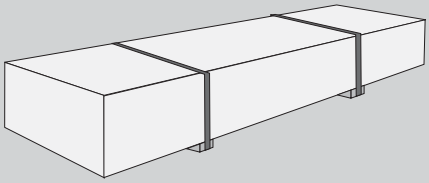

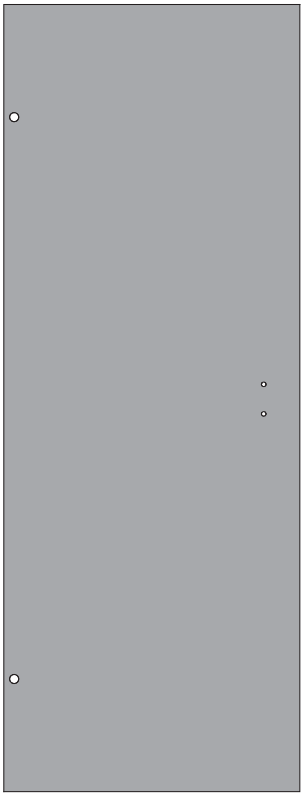

1 x	ID 26494

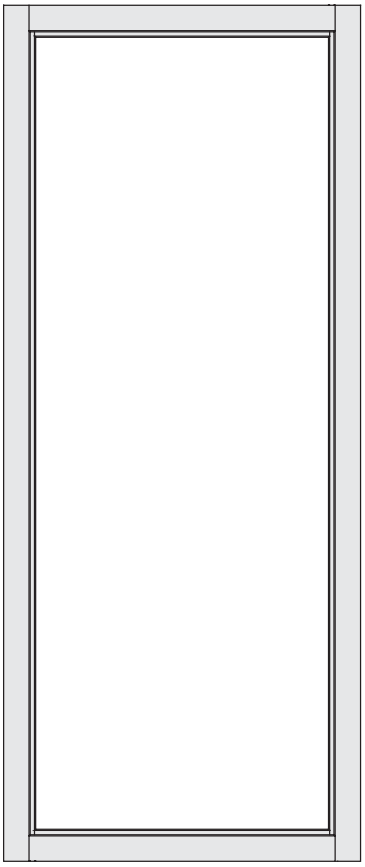

1 x	ID 26499

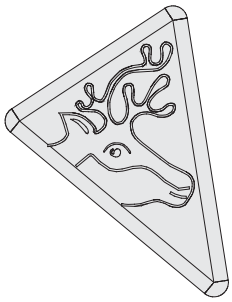

1 x	ID 26114

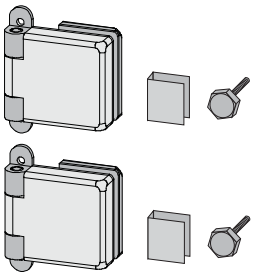

1 x	ID 26496

Bitte beachten Sie, dass es sich bei einem Spontanbruch infolge von Nickelsulfideinschlüssen um Glasbrüche handelt, die nicht auf Verarbeitungsfehler basieren und somit nicht durch den Hersteller und dem Verarbeiter zu vertreten sind. Der Spontanbruch ist als hinzunehmendes Allgemeinrisiko anzusehen.

Bitte haben Sie Verständnis, dass wir eine Nachlieferung nur gegen Berechnung ausführen können.

Upoštevajte, da je spontano lomljenje zaradi vključkov nikljevega sulfida lomljenje stekla, ki ni posledica napak pri obdelavi, zato zanj proizvajalec in predelovalec nista odgovorna. Samodejni lom stekla je treba obravnavati kot splošno tveganje, ki ga je treba sprejeti.

Prosimo, upoštevajte, da lahko naknadno dobavo opravimo le proti plačilu.

Einbau Glastür

Installation of glass door

Montage porte en verre

Montage van de glazen deur

Installationsglasdør

Montaje de la puerta de cristal

Installazione portello di vetro

Sauna Instalace dveře

Vgradnja steklenih vrat

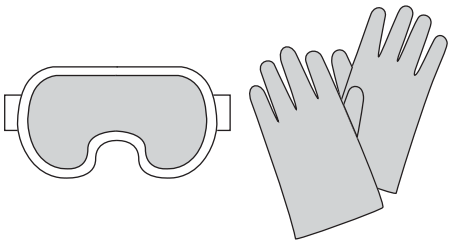

01

Tür in den Rahmen legen

Put the door in the frame

Mettez la porte dans le cadre

Plaats de deur in het frame

Sæt døren i rammen

Pon la puerta en el marco

Metti la porta nel telaio

Vložte dveře do rámu

Vrata namestite v okvir

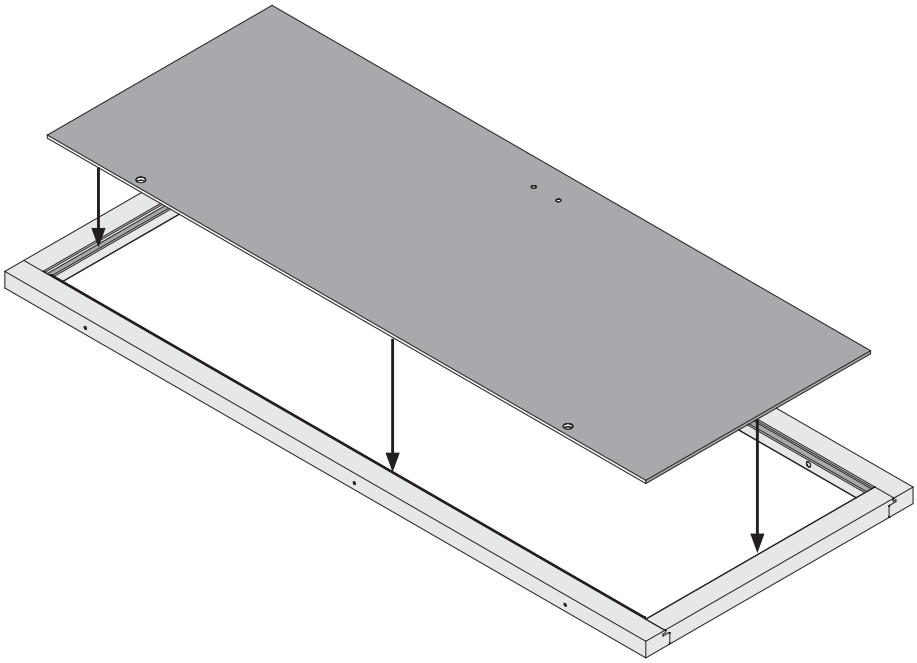

02

Tür im Rahmen ausrichten

Center the door in the frame

Aligner la porte dans le cadre

Lijn de deur in het frame uit

Juster døren i rammen

Alinea la puerta en el marco

Allinea la porta nella cornice

Zarovnejte dveře do rámu

Poravnajte vrata v okvir

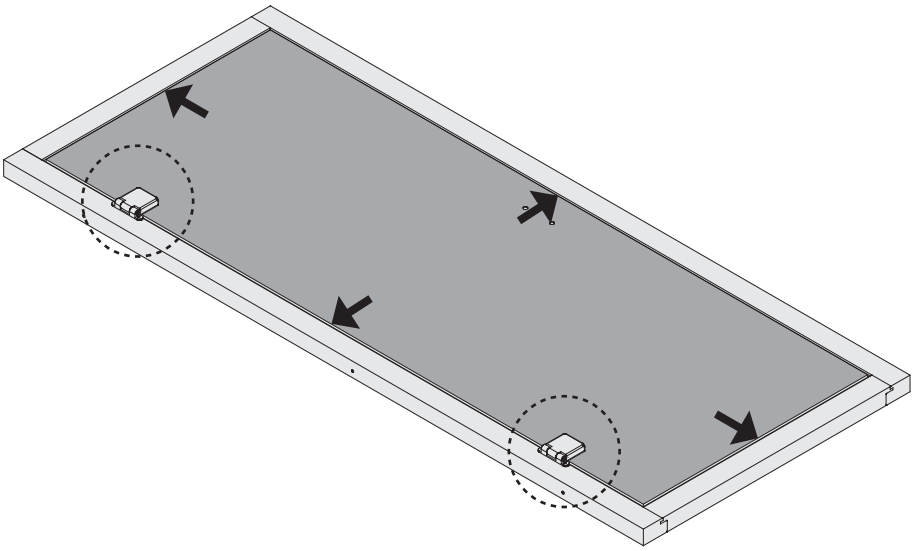

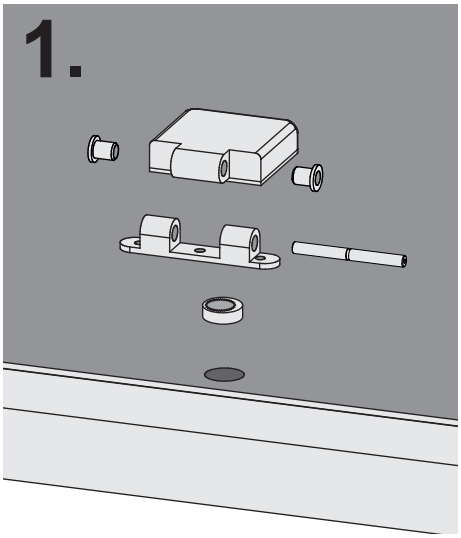

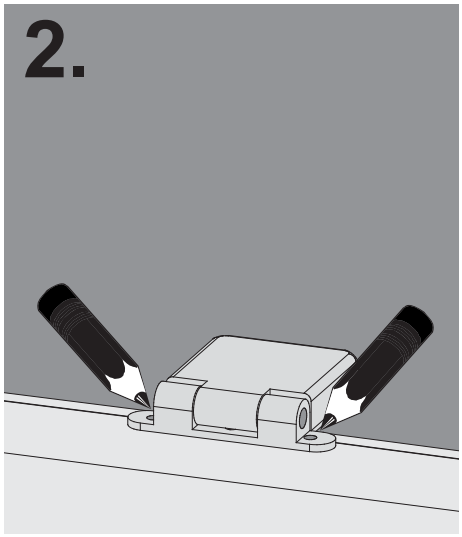

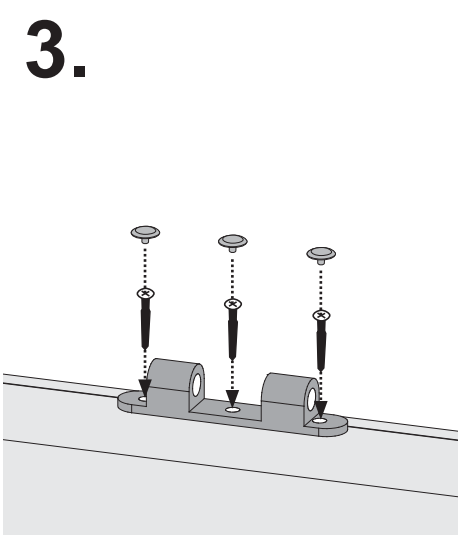

Einbau Glastür
Installation of glass door
Montage porte en verre
Montage van de glazen deur
Installationsglasdør
Montaje de la puerta de cristal
Installazione portello di vetro
Sauna Instalace dveře
Vgradnja steklenih vrat

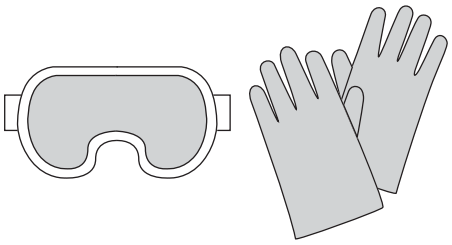

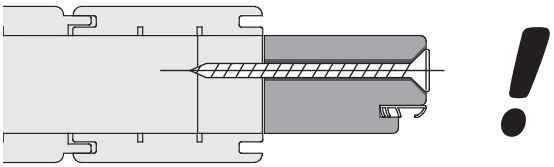

!

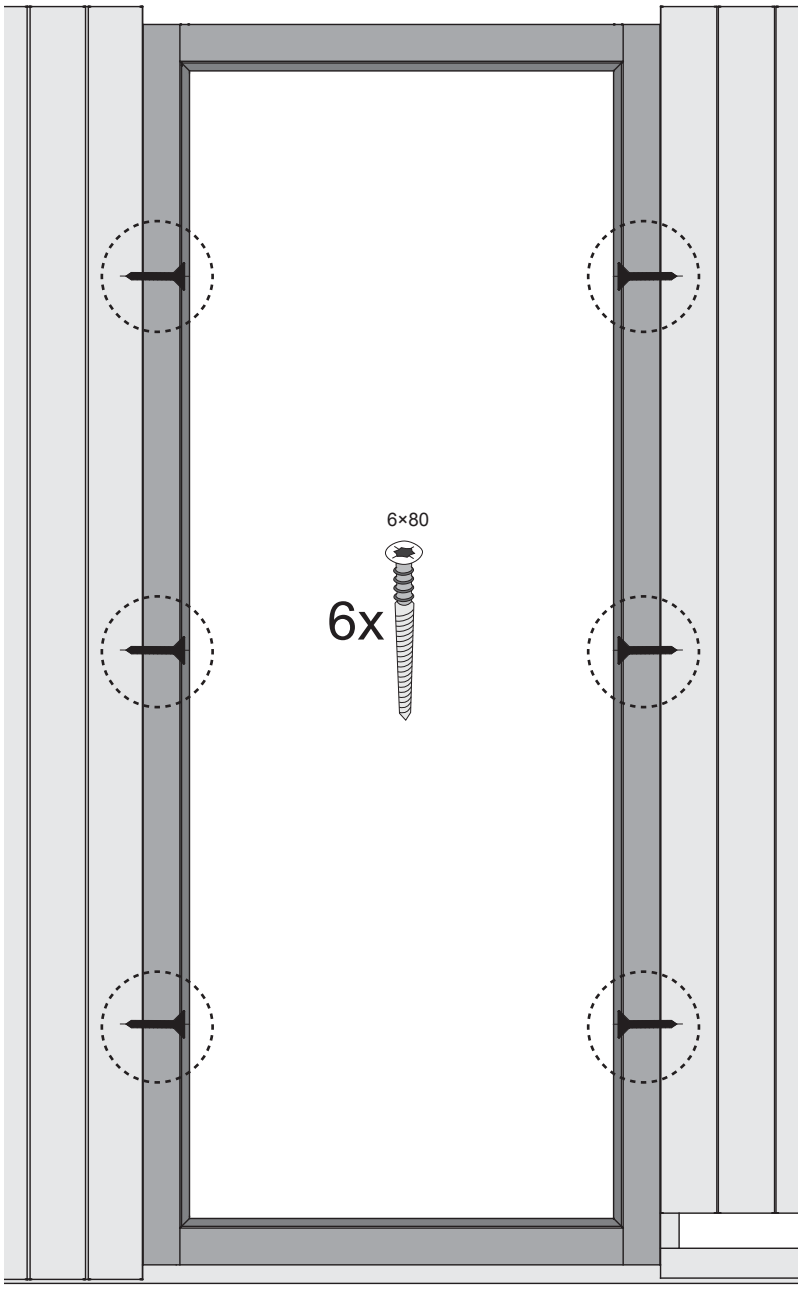

1.

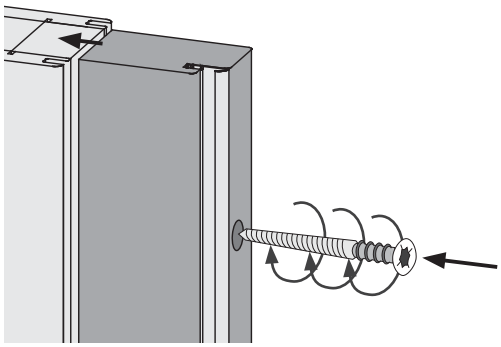

2.

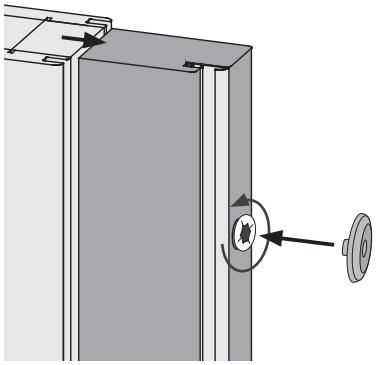

Einbau Glastür

Installation of glass door

Montage porte en verre

Montage van de glazen deur

Installationsglasdør

Montaje de la puerta de cristal

Installazione portello di vetro

Sauna Instalace dveře

Vgradnja steklenih vrat

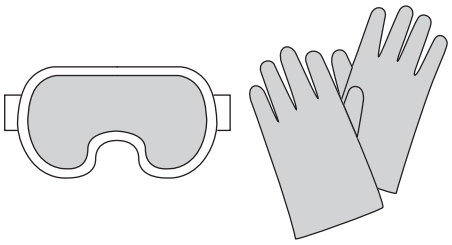

04

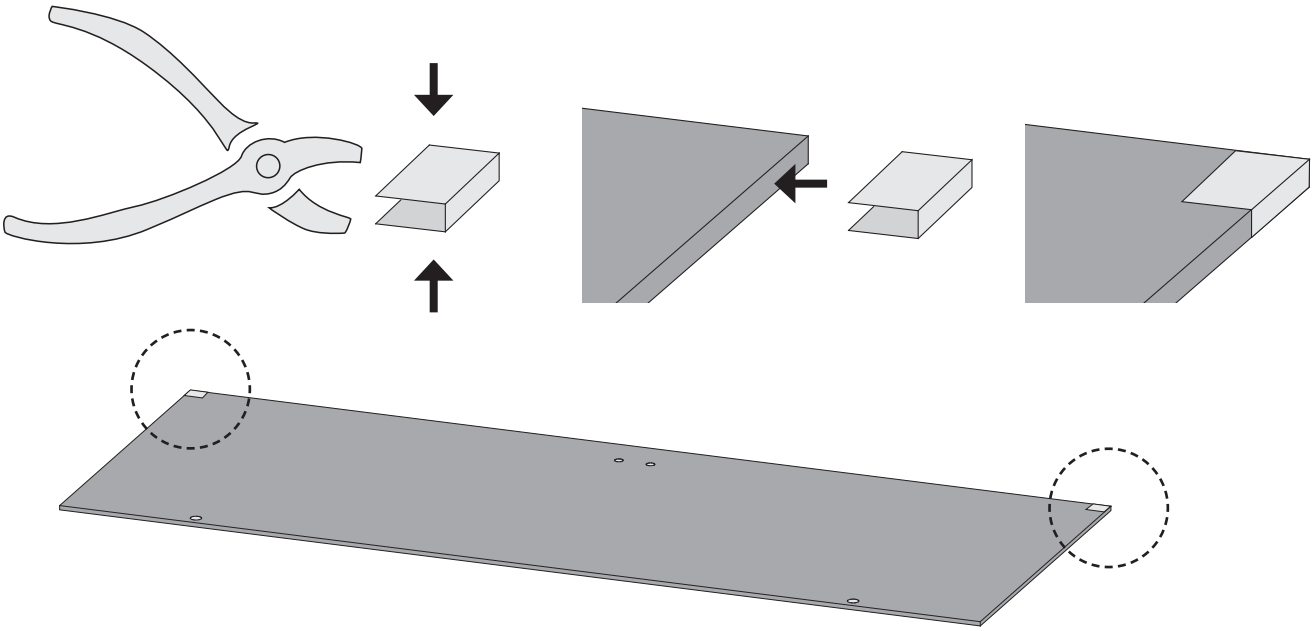

05

Alle Verstell-Excenter müssen in der Glasscheibe die gleiche Grundstellung haben

All adjustable eccentrics must have the same basic adjustment in the glass panel

Tous les excentreurs de positionnement doivent avoir la même position de base dans la vitre

Alle excentrische verstelelementen moeten in dezelfde stand in de glasplaat worden geplaatst

Alle justeringsexcentricer skal have samme grundlæggende position i glasruden

Todos los excéntricos regulables tienen que tener la misma posición base en la hoja de cristal

Tutti gli eccentrici di regolazione devono avere la stessa posizione base nella lastra di vetro

šechny nastavovací podivínů musí mít stejný základní polohy ve skle

Vsi nastavitveni ekscentri morajo imeti enak osnovni položaj v steklu.

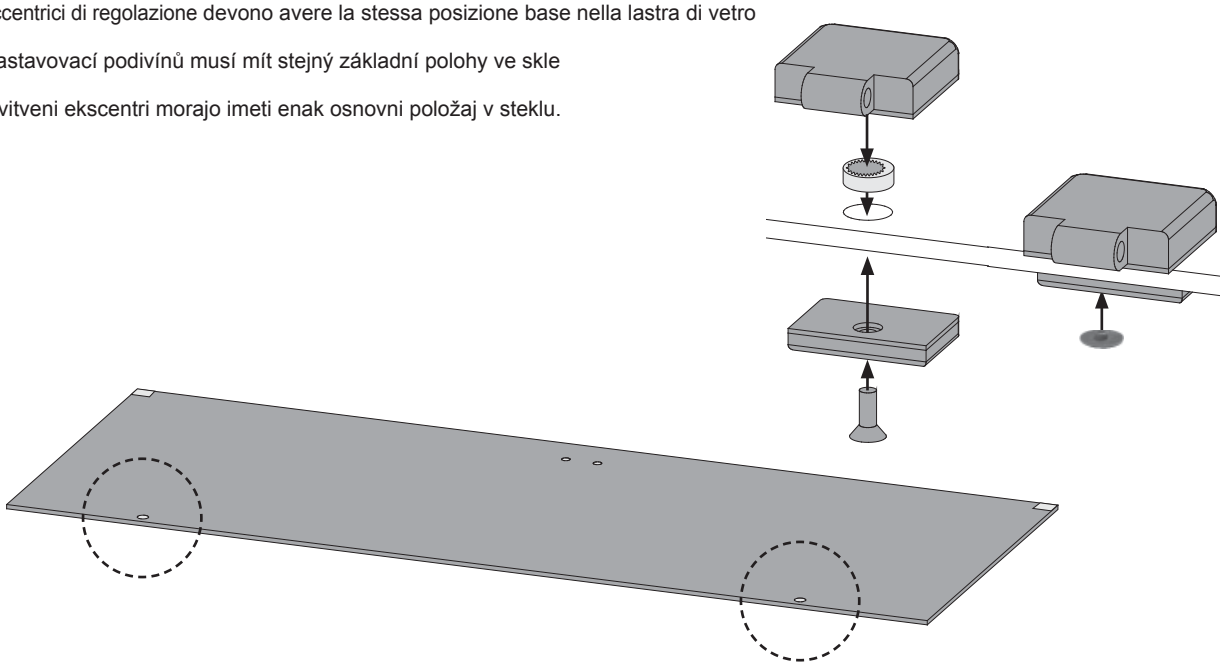

Einbau Glastür
Installation of glass door
Montage porte en verre
Montage van de glazen deur
Installationsglasdør
Montaje de la puerta de cristal
Installazione portello di vetro
Sauna Instalace dveře
Vgradnja steklenih vrat

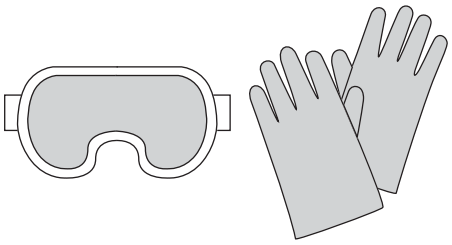

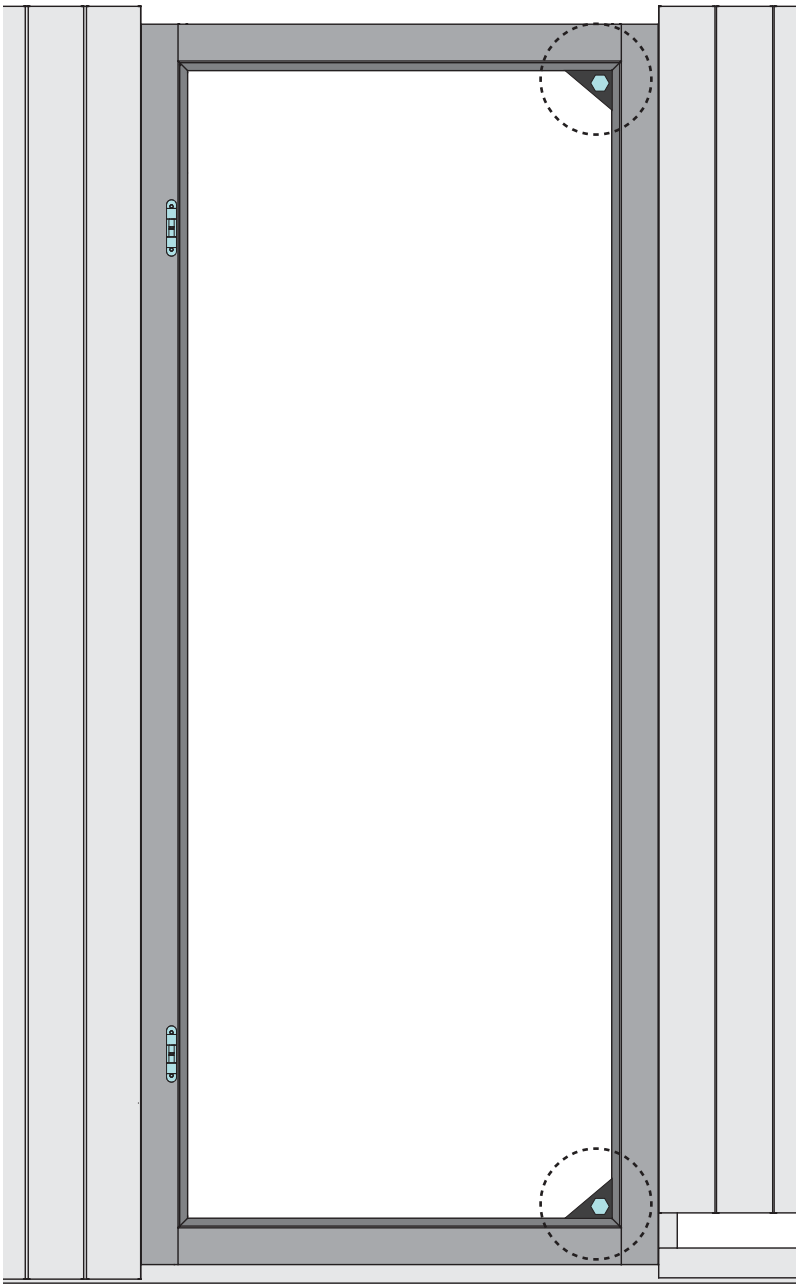

Einbau Glastür

Installation of glass door

Montage porte en verre

Montage van de glazen deur

Installationsglasdør

Montaje de la puerta de cristal

Installazione portello di vetro

Sauna Instalace dveře

Vgradnja steklenih vrat

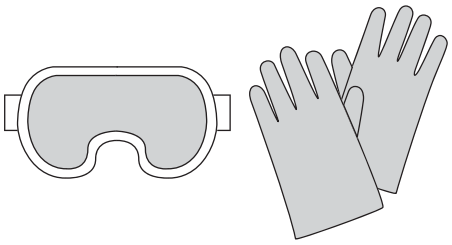

Alle Verstell-Excenter müssen in der Glasscheibe die gleiche Grundstellung haben

All adjustable eccentrics must have the same basic adjustment in the glass panel

Tous les excentreurs de positionnement doivent avoir la même position de base dans la vitre

Alle excentrische verstelelementen moeten in dezelfde stand in de glasplaat worden geplaatst

Alle justeringsexcentricer skal have samme grundlæggende position i glasruden

Todos los excéntricos regulables tienen que tener la misma posición base en la hoja de cristal

Tutti gli eccentrici di regolazione devono avere la stessa posizione base nella lastra di vetro

šechny nastavovací podivínů musí mít stejný základní polohy ve skle

Vsi nastavitveni ekscentri morajo imeti imeti enak osnovni položaj v steklu

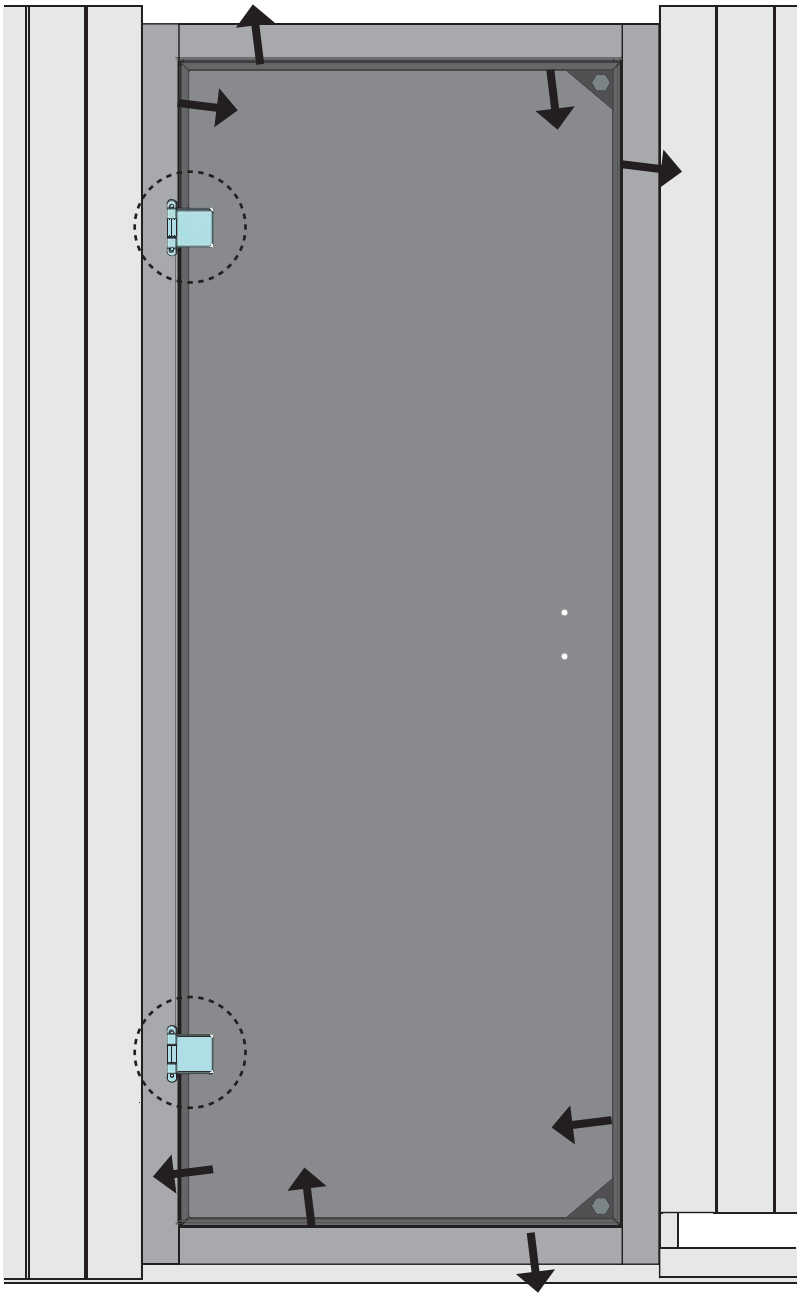

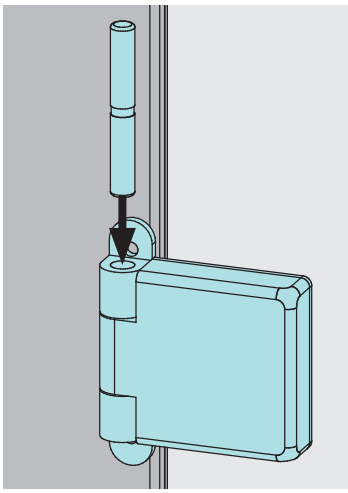

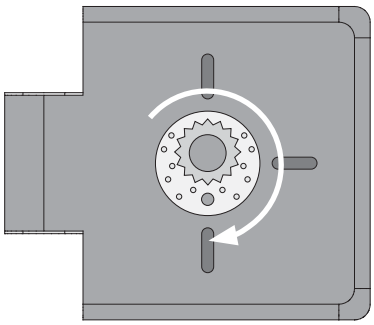

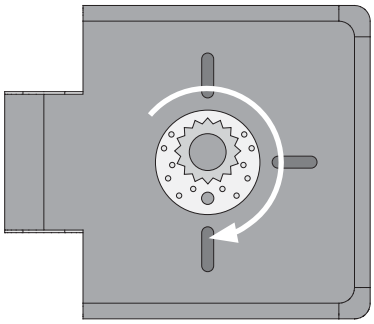

1.

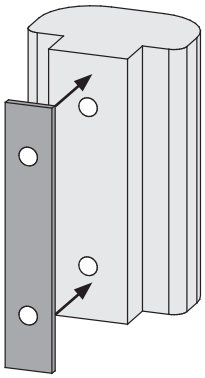

2.

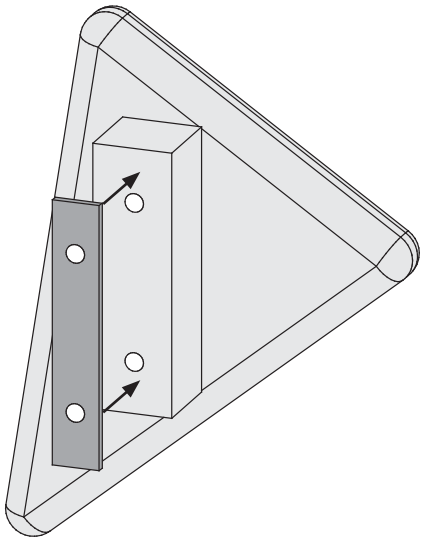

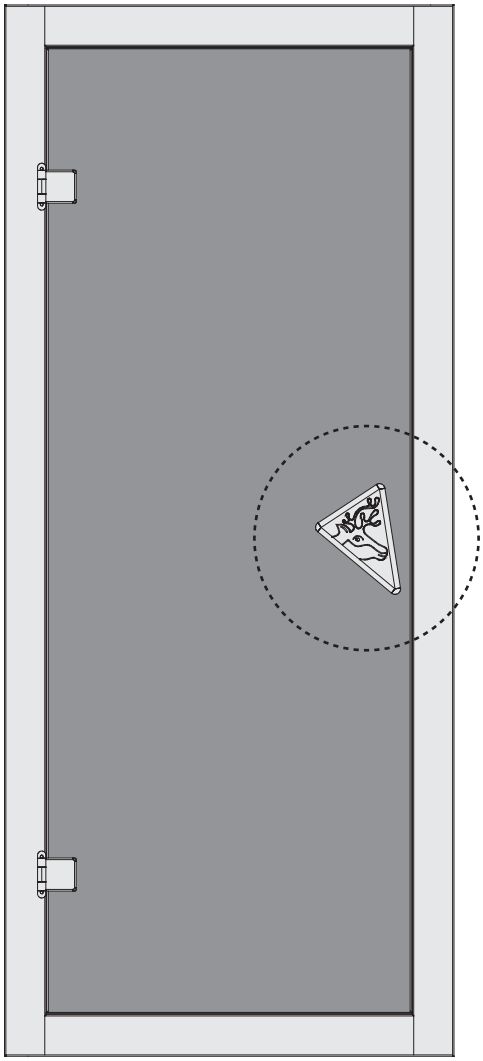

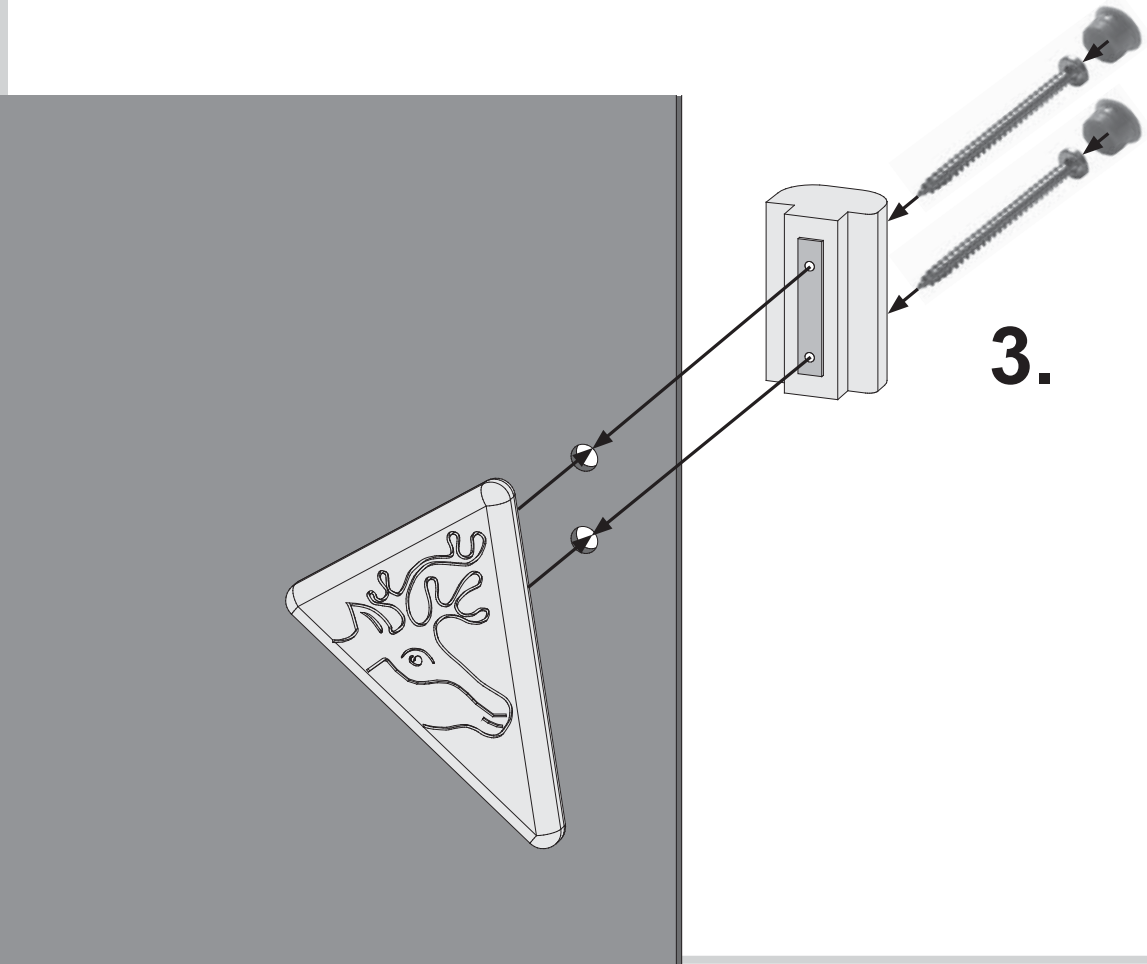

3.